HITACHI
Inspire the Next

ポンプ

総合カタログ 2015-10

パワフルで快適、安心設計、簡単施工の日立インバーターポンプ

NEW

浅井戸・加圧給水用
スマート強(つよし)くん
日立インバーターポンプ

WM-P250X

パワフル&快適
圧力強(つよし)くん
日立インバーターポンプ

WT-P200W

eco
ずっと使うから、日立のエコ

家電と空調の日立アプライアンス　kadenfan.hitachi.co.jp 日立の家電品 検索

NEW

浅井戸・加圧給水用

スマート強くん

日立インバーターポンプ

BL認定品

WM-P250X

1 高効率ポンプヘッドや高性能IPMモーターなどを搭載

IPM：Interior Permanent Magnet

省エネNo.1[注1]　250Wクラス浅井戸用電気井戸ポンプにおいて。　消費電力 **350w**

低騒音No.1[注2]　250Wクラス浅井戸用電気井戸ポンプにおいて。　運転音 **40dB**

流体解析によって流路の面積や形状を最適化し、通水抵抗を削減した新流路設計の「高効率ポンプヘッド」やポンプ専用の「高性能IPMモーター」を搭載。省エネNo.1[注1]、低騒音No.1[注2]の性能を達成しました。

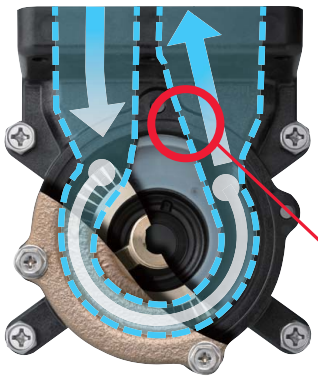

ポンプヘッド（断面）
※イメージ図

吸込口面積 **379%UP**[注3]

吐出口面積 **146%UP**[注3]

通水抵抗削減により

効率アップ

隔壁傾斜 **43°**

水の衝突エネルギー低減により

低騒音を実現

注3 当社従来機種WM-P200Wとの比較。

センサーレス制御 埋め込み磁石型（IPM）モーター

信頼性アップ

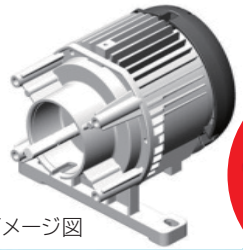

※イメージ図

THE HITACHI MOTOR モーターの日立

注1 2015年9月14日現在。JIS B 8314に基づき測定。　注2 2015年9月14日現在。JIS B 8310に基づき測定。吸上高さ8m時。

 ○P1-2は、WM-P250Xの特長を紹介しています。○写真・イラストはイメージです。

2 日立独自の「カルマン渦式超音波流量センサー」搭載

スマート制御 無駄な電力消費を抑え安定給水

効率低下や給水が変動する原因となるキャビテーションの発生を「カルマン渦式超音波流量センサー」で検知し、無駄な電力消費を抑え、最適運転を行う「スマート制御」を新たに採用。安定した給水を実現します。

※イメージ図

- ●4～80L/分まで検出可能
- ●可動部がないので信頼性が高く、通水抵抗も少ない
- ●電極が無いので温度、水質の影響を受けにくい

カルマン渦式 超音波流量センサーのしくみ

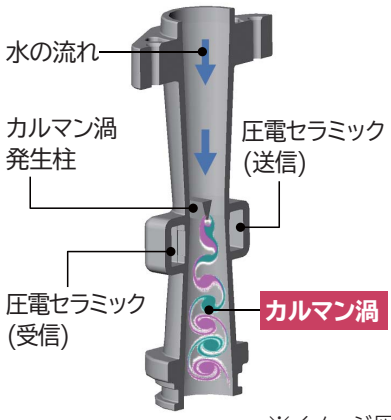

※イメージ図

キャビテーションの発生を検知し最適回転数で運転

■制御イメージ

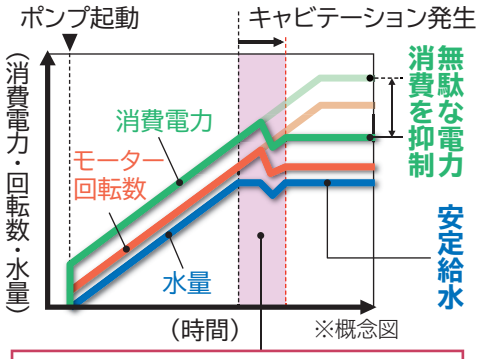

※概念図

回転数上昇中に水量が増加しない場合は、キャビテーションと判断し最適運転へ移行

3 高圧力部に砂摩耗に強い新素材エラストマーを採用

耐摩耗弾性ケーシング パワーが長持ち

ポンプヘッドにおけるケーシング内の高圧力部に、砂摩耗に強い弾性体の新素材エラストマーを採用した「耐摩耗弾性ケーシング」を搭載。使用時の摩耗量を大幅に低減させ、長く使用しても圧力が持続します。

※イメージ図

従来製品 WM-P125W

砲金製ライナー

砂が衝突すると、削られたりへこんで摩耗する

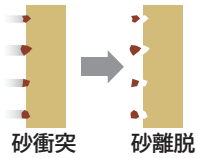

新製品 WM-P250X

エラストマー(弾性体)製ライナー

砂が衝突すると、変形して衝撃を吸収し摩耗を抑制する

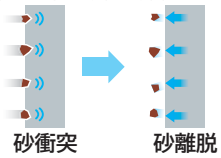

※断面拡大原理図

福井大学との共同研究でエラストマーの耐摩耗性能を確認

国立大学法人 福井大学
大学院工学研究科
機械工学専攻・教授
工学博士

岩井善郎先生

※材料の試験片を用いた摩耗試験機によるもので、ポンプ本体の性能とは異なります。

軽量コンパクトで設置しやすい6通りの配管

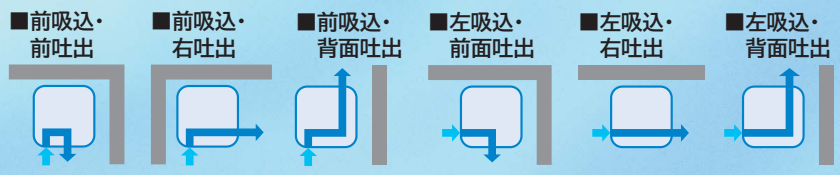

※イメージ図

1 パワフル&快適 押上高さ No.1[注1]

200Wクラス浅井戸用電気井戸ポンプにおいて。

パワフル給水

強い給水圧を得られるように、運転圧力を高め従来比1.5倍の押上高さ21m[注2]を実現しました。

●押上高さ比較[注2]

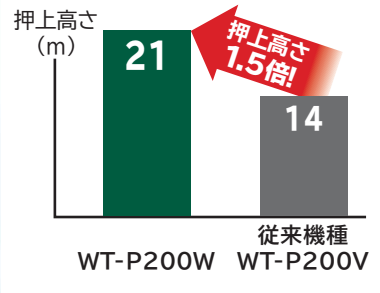

●押上高さが高いので3階の風呂設置や配管抵抗の大きいヘッダー配管にもおすすめ。[注3]

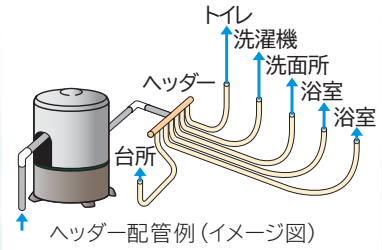

ヘッダー配管例（イメージ図）

快適制御

インバーター制御で、使用する水量に合わせてモーターの回転数をきめ細かくコントロール。快適な安定給水を実現しました。

●2か所同時給水でも水量低下が少なく快適。

注1 2015年9月14日現在。JIS B 8314に基づき測定。
注2 吸上高さ8m、運転モード「圧力一定」において、当社従来機種WT-P200VとWT-P200Wとの比較。測定方法はJIS B 8314による。
注3 吸上高さ、押上高さにより給水量が異なります。

2 安心設計

密閉形モーター

屋外設置における虫などの侵入に配慮した密閉形。

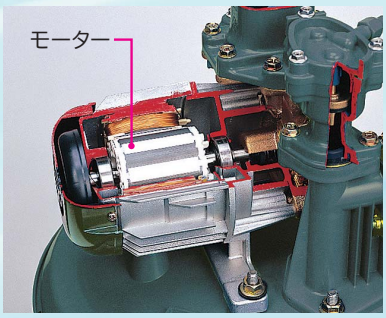

カットモデル

無接点圧力センサー

機械的接点がなく耐久性の高いセンサーを採用。

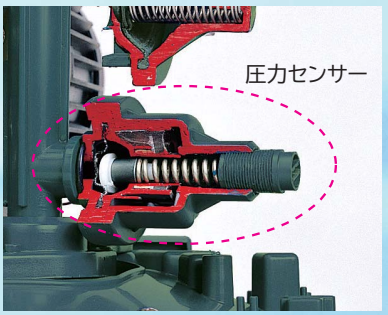

カットモデル

ステンレス+プラスチックタンク

赤水の発生を抑えます。

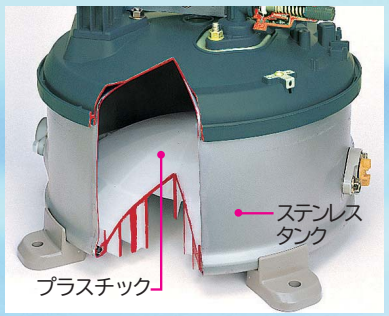

カットモデル

3 簡単施工

互換性配管

当社従来機種（WT-P200H、J、S、V型）とWT-P200Wとの配管位置は同一です。

WT-P200W

パワフル&快適
つよし
圧力強くん
日立 インバーターポンプ

○P3は、WT-P200Wの特長を紹介しています。○写真・イラストはイメージです。○説明用の写真はWT-P200Wを使用しています。

運転圧力の設定・確認や水量確認が簡単にできる

楽でか操作パネル

見やすい表示
（7セグLED）

大きいボタン

わかりやすい
LED表示

※説明用に「表示部」を
点灯させています。

運転圧力・停止水量一覧表（圧力単位：kPa）

浅井戸・加圧給水用 スマート強くん 日立インバーターポンプ	型式	機種コード（LED表示）	表示切替 ● 圧力						表示切替 ● 水量
			吸上高さ8m				吸上高さ2m		停止水量（L／分）
			圧力切替 ● 標準		圧力切替 ● 低（点滅）		圧力切替 ● 高		
			起動圧力	制御圧力	起動圧力	制御圧力	起動圧力	制御圧力	
浅井戸・加圧給水用 自動 ブラダ式ポンプ	WM-P150X	A15	180	200	140	160	220	240	4
	WM-P250X	A25	240	260	180	200	300	320	4
	WM-P400X	A40	270	290	220	240	330	350	4
	WM-K750X	A75	270	290	220	240	330	350	4

※□は工場出荷時の設定となります。
※圧力「高」は吸上高さ2m以内で使用してください。

運転圧力の設定・確認が簡単にできる

楽でか操作パネル

見やすい表示
（7セグLED）

大きいボタン

わかりやすい
LED表示

※説明用に「表示部」を
点灯させています。

運転圧力一覧表（圧力単位：kPa）

パワフル&快適 つよし 圧力強くん 日立インバーターポンプ	型式	機種コード（LED表示）	運転モード ● 標準				運転モード ● 圧力一定	
			運転圧力 ● 標準		運転圧力 ● 高		運転圧力 ● 標準	運転圧力 ● 高
			起動圧力	停止圧力	起動圧力	停止圧力	一定制御	一定制御
浅井戸用 自動 ポンプ	WT-P125W	-12	150	200	190	240	200	240
	WT-P200W	-20	190	240	270	320	240	320
	WT-K200W	-20						
	WT-P300W	-30						
	WT-P400W	-40	250	310	320	380	310	380
	WT-K750W	-75						
浅深両用 自動 ポンプ	CT-P150W	c15	110	170	110	200	140	190
	CT-P250W	c25	160	220	160	250	190	250
	CT-K250W							
	CT-P400W	c40	180	240	200	340	240	340
	CT-P600W	c60						
	CT-K750W	c75	180	240	220	370	240	370
深井戸用 自動 コンパクトポンプ	DM-P400W	U40	180	240	280	340	240	340
	DM-P600W	U60						
	DM-K750W	U75	180	240	310	370	240	370

※□は工場出荷時の設定となります。
※運転圧力「高」は吸上高さWT：3m以内、CT：12m以内、DM：18m以内で使用してください。
※運転モード「圧力一定」は「標準」より給水圧の変動を抑えたモードです。

INDEX

ポンプの選定	P7
一般家庭の給水以外に使う場合の用途と留意事項	P8
日立ポンプ機種変遷表	P9～
日立ポンプ仕様一覧表	P11～

用途	種類	代表機種	掲載ページ
井戸揚水用	浅井戸用 自動 ポンプ	WT-P200W	P13～
	浅井戸用 非自動 ポンプ	W-P200W 5	P38～
	浅井戸・加圧給水用 自動 ブラダ式ポンプ	WM-P150X	P16～
	浅深両用 自動 ポンプ	CT-P150W	P20～
	浅深両用ポンプ専用標準ジェット	J25-6W	P18
	深井戸用専用ジェット	J25-24W	P18
	深井戸用特殊ジェット（シングルジェット）	J25-24SW	P19
	浅深両用 非自動 ポンプ	C-P400W 5	P25～
	浅深両用ポンプ専用標準ジェット	J40-6W	P18
	深井戸用専用ジェット	J75-24W	P18
	深井戸用特殊ジェット（シングルジェット）	J40-24SW	P19
	深井戸用 自動 コンパクトポンプ	DM-P400W	P27～
	深井戸用専用ジェット	J75-35W	P18
	深井戸用特殊ジェット（シングルジェット）	J40-24SW	P19
	深井戸用 自動 水中ポンプ	SFM-P450W 5	P30～
加圧給水用	自動 給水装置交互並列タイプ	40FM-PD400W 5	P32
	自動 給水装置交互タイプ	40FM-PR400W 5	P33
	自動 給水装置単独タイプ	40FM-PS400W 5	P34
	非自動 給水装置	40F-K750W 5	P35
	パワーシスターン	CX-110W	P35
	角形受水槽	UB-200W	P36
	自動式 給湯加圧ポンプ	H-PB100FW 5	P37
水処理器	井戸用浄水器	PE-25W	P40
	井戸用除菌器	CS-130W	P41
	除鉄除菌システム用除鉄槽	FE-10W	P42
特殊用	非自動 温水循環ポンプ	H-P150W 5	P43～
	非自動 ハンディビルジポンプ	CB-P80W	P45
	非自動 ハンディポンプ	C-P30W	P45
	非自動 ビルジポンプ	B-P200W 5	P46
	非自動 ヒューガルポンプ	F-P400W 5	P47
別売部品	砂こし器ほか	GF-30W	P47～

種類	型式	ジェット型式	井戸深さ	吸上高さ(m)⬅	➡押上高さ(m)	銘板表示給水量(L/分)	同時使用水栓数の目安(個)
浅井戸用自動ポンプ	WT-P125W			8	14 / 3 / 18	22 / 28	2~3
	WT-P200W・WT-K200W			8	18 / 3 / 26	28 / 35	3~4
	WT-P300W			7	18 / 3 / 26	33 / 39	3~4
	WT-P400W			8	23 / 3 / 30	42	4
	WT-K750W			7	23 / 3 / 30	64	6
浅井戸・加圧給水用自動ポンプ ブラダ式	WM-P150X			8	17 / 2 / 21	22 / 28	2~3
	WM-P250X			8	23 / 2 / 29	28 / 35	3~4
	WM-P400X			8	26 / 2 / 32	42 / 46	4~5
	WM-K750X			8	26 / 2 / 32	51 / 70	5~7
浅深両用自動ポンプ	CT-P150W	J15-6W	浅井戸の時	6	10	24	2
			深井戸の時	12	10	15.5	1～2
	CT-P250W CT-K250W	J25-6W	浅井戸の時	6	15	37	3~4
			深井戸の時	12	15	28	3
		J25-24W	18mの時	18	15	18	2
			24mの時	24	15	11	1
	CT-P400W	J40-6W	浅井戸の時	6	16	50	5
			深井戸の時	12	16	38	3～4
		J75-24W	18mの時	18	16	26	2～3
		J75-35W	24mの時	24	16	17	1～2
			30mの時	30	16	11	1
	CT-P600W	J40-6W	浅井戸の時	6	16	55	5～6
			深井戸の時	12	16	46	4～5
		J75-24W	18mの時	18	16	32	3
			24mの時	24	16	22	2
		J75-35W	30mの時	30	16	14	1～2
			35mの時	35	16	10	1
	CT-K750W	J75-6W	浅井戸の時	6	16	62	6
			深井戸の時	12	16	50	5
		J75-24W	18mの時	18	16	37	3～4
			24mの時	24	16	25	2～3
		J75-35W	30mの時	30	16	17	2
			35mの時	35	16	12	1
深井戸用自動コンパクトポンプ	DM-P400W	J75-24W	12mの時	12	16	38	3～4
			18mの時	18	16	28	3
		J75-35W	24mの時	24	16	17	1～2
			30mの時	30	16	12	1
	DM-P600W	J75-24W	12mの時	12	16	39	3～4
			18mの時	18	16	29	3
			24mの時	24	16	18	2
		J75-35W	30mの時	30	16	13	1
			35mの時	35	16	8	1
	DM-K750W	J75-24W	12mの時	12	16	40	4
			18mの時	18	16	32	3
			24mの時	24	16	19	2
		J75-35W	30mの時	30	16	14	1～2
			35mの時	35	16	10	1
深井戸用自動水中ポンプ	SFM-P450W			30	15	32(50Hz) / 39(60Hz)	4
	SFM-P600W			40	15	26(50Hz) / 30(60Hz)	3
	SFM-K750W			42	15	39(50Hz) / 41(60Hz)	4

買い替えの場合

日立品 → 現在使用のポンプの型式を日立ポンプ機種変遷表（9～10ページ）で照らし合わせ、最新型のモデルを選定します。

他社品 → ポンプの種類(出力、電源など)で、日立ポンプ仕様一覧表（11～12ページ）より類似のものを選定します。

新規の場合

以下の条件を確認し、適した機種を選定します。

1.使用目的

自動式か非自動式かを選びます。

自動 → 一般家庭の給水用

非自動 → 長時間の連続運転、一時に多量の水を使用。

※非自動式ポンプのON-OFFは、手動、または相手機器との連動、制御リレーなどで行ってください。

2.吸上高さ

ポンプの種類を選びます。

右下のポンプ配管例では、吸上高さが
5m+(吸込管全長×0.1注1)=5.8m

浅井戸用ポンプ、もしくは浅深両用ポンプ(浅井戸配管)を選びます。

※運転中の水位変化、渇水期の水位低下を考慮に入れてください。
注1 配管抵抗です。

3.押上高さ

右のポンプ配管例では、押上げ高さが
3m+(吐出管全長×0.1注2)=4.5m<5m

日立ポンプ機種選定早見表（6ページ）より押上高さ5m以上のものを選びます。

注2 配管抵抗です。ヘッダー配管の場合は0.15を目安としてください。

4.使用水量

水栓の数、とくに2個以上の水栓を同時に使用する時の水量を考慮してください。

(同時使用水栓個数×10L/分がおよその目安です。)

※同時使用水栓個数とポンプの関係の目安を6ページに表わします。一戸の場合、たとえば台所、手洗い、トイレ、風呂、庭など5個の水栓中、同時に使用する水栓は2個程度です。

5.電源

単相100Vか、三相200Vかを選びます。

一般家庭用には単相100V品、動力電源が引き込まれているところでは三相200V品をお選びください。

ポンプ配管例

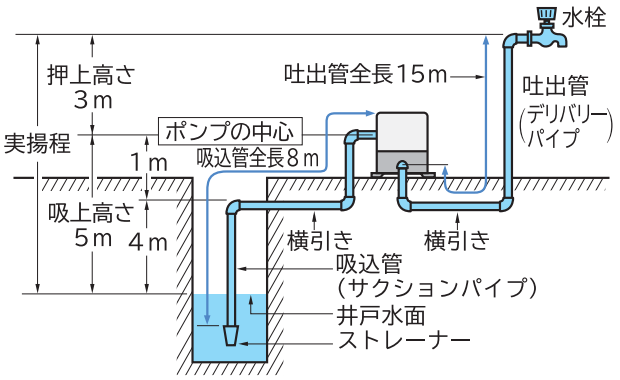

イメージ図

高架タンクへの給水用

イメージ図

●非自動ポンプ
・浅井戸、浅深両用ポンプ
・ヒューガルポンプ
・非自動給水装置

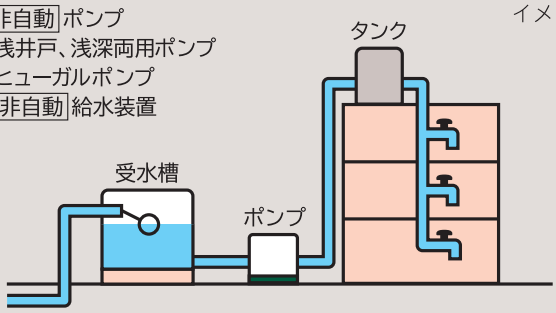

※ポンプの水源は、受水槽(水道水)、地下水など。
※高架タンク等の液面リレーとの連動で、ポンプのON-OFF制御。

ビル等への直送給水

イメージ図

●自動給水装置
・単独、交互、交互並列タイプ

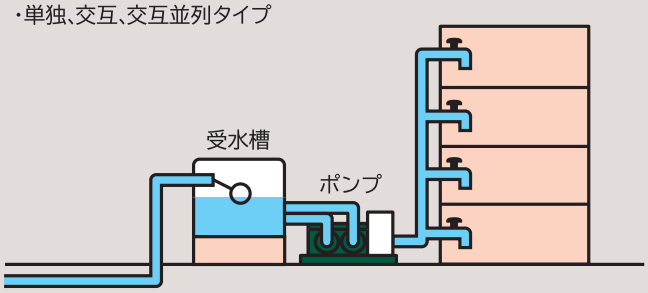

※水道メータを設置する場合は水道局の認定が必要となります。
(設置時、最寄りの水道局にご確認ください。)

高層階の加圧給水用

イメージ図

●加圧給水装置
・浅井戸・加圧給水用自動ブラダ式ポンプ
・自動給水装置
(単独、交互、交互並列タイプ)

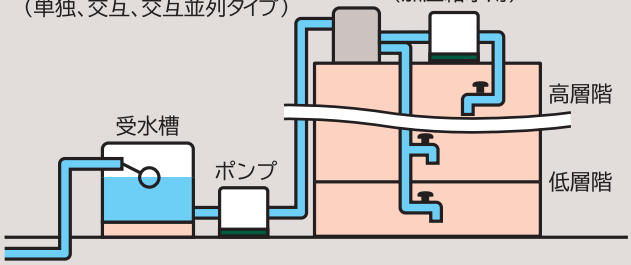

※高架タンク給水等で、高層階の水圧不足解消用として使用。

冷却水の圧送

イメージ図

●浅井戸用非自動ポンプ

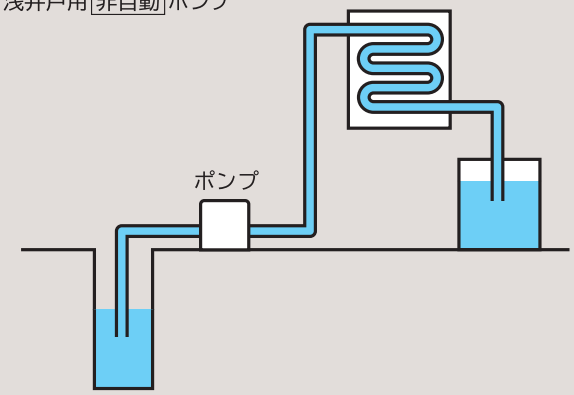

池水循環

イメージ図

●非自動ビルジポンプ

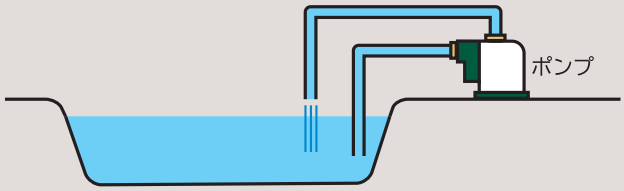

※連続昼夜運転の場合は、消耗部品(メカニカルシールなど)の
定期交換(4ヵ月程度)が必要です。

融雪・農事・池水給水用

イメージ図

●非自動ヒューガルポンプ
●浅井戸用非自動ポンプ
●浅井戸・加圧給水用自動ブラダ式ポンプ

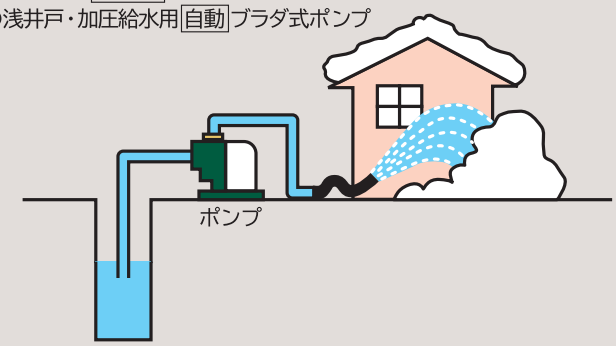

井戸揚水用ポンプ型式の見方

W T - P 200 W

ポンプの種類
W:浅井戸用
C:浅深両用
D:深井戸用

ポンプの方式
T:自動式
M:自動式(ミニタンク付)
なし:非自動式

電源の種類
P:単相(100V)
K:三相(200V)

シリーズ名

モーターの出力

日立ポンプ機種変遷表

1989年(平成1年)以降

機種 ＼ 年	89 平成1	90 2	91 3	92 4	93 5	94 6	95 7	96 8	97 9	98 10	99 11	00 12	01 13	02 14	03 15	04 16	05 17	06 18	07 19	08 20	09 21	10 22	11 23	12 24	13 25	14 26	15 27	該当ページ
浅井戸用自動ポンプ																												
80W・単相	WT-P80F				WT-P80H					WT-P80J																		—
125・150W 単相	WT-P125F				WT-P125H					WT-P125J					WT-P125S				WT-P125V					WT-P125W				P13
	WM-P125				WM-P125H					WM-P125J					WM-P125S									WM-P125W			WM-P150X※	P16
																WM-P125V							WM-PH125V					
200・250W 単相	WT-P200G				WT-P200H					WT-P200J,PL200J					WT-P200S				WT-P200V					WT-P200W				P14
	WM-P200				WM-P200H					WM-P200J					WM-P200S									WM-P200W			WM-P250X※	P16
																WM-P200V							WM-PH200V					
200W・三相	WT-K200F				WT-K200H					WT-K200J					WT-K200S				WT-K200V					WT-K200W				P14
300W・単相	WT-P300F				WT-P300H					WT-P300J,PL300J					WT-P300S				WT-P300V					WT-P300W				P14
400W・単相	WT-P400F				WT-P400H				WT-P400J			WT-P401J			WT-P400S				WT-P400V					WT-P400W				P15
					WM-P400H				WM-P400J			WM-P401J			WM-P400S※									WM-P400W※			WM-P400X※	P17
																WM-P400V※							WM-PH400V※					
400W・三相	WT-K400F				WT-K400H				WT-K400J													代替機種		WT-K750W※				P15
					WM-K400H				WM-K400J													代替機種		WM-K750W※			WM-K750X※	P17
750W・三相	WT-K750F				WT-K750H				WT-K750J			WT-K751J			WT-K750S				WT-K750V					WT-K750W				P15
					WM-K750H				WM-K750J			WM-K751J			WM-K750S※									WM-K750W※			WM-K750X※	P17
																WM-K750V※							WM-KH750V※					
浅深両用・深井戸用自動ポンプ																												
150W・単相	CT-P150F				CT-P150H					CT-P150J					CT-P150S				CT-P150V					CT-P150W				P20
250W・単相	CM-P250F																											
	CT-P250F				CT-P250H					CT-P250J					CT-P250S				CT-P250V					CT-P250W				P21
250W・三相	CT-K250F				CT-K250H					CT-K250J					CT-K250S				CT-K250V					CT-K250W				P21
400W・単相	CT-P400F				CT-P400H					CT-P400J					CT-P400S				CT-P400V					CT-P400W				P22
											DM-P400J				DM-P400S※									DM-P400W※				P27
																DM-P400V※							DM-PH400V※					
400W・三相	CT-K400F				CT-K400H				CT-K400J													代替機種		CT-K750W※				P24
											DM-K400J											代替機種		DM-K750W※				P29
600W・単相	CT-P600F				CT-P600H					CT-P600J					CT-P600S				CT-P600V					CT-P600W				P23
											DM-P600J				DM-P600S※									DM-P600W※				P28
																DM-P600V※							DM-PH600V※					
750W・三相	CT-K750F				CT-K750H					CT-K750J					CT-K750S				CT-K750V					CT-K750W				P24
											DM-K750J				DM-K750S※									DM-K750W※				P29
																DM-K750V※							DM-KH750V※					

※印は代替機種なので従来の機種と寸法、仕様が異なる場合があります。買い替えに当たっては寸法、仕様をご確認ください。

機種 ＼ 年		89 平成1	90 2	91 3	92 4	93 5	94 6	95 7	96 8	97 9	98 10	99 11	00 12	01 13	02 14	03 15	04 16	05 17	06 18	07 19	08 20	09 21	10 22	11 23	12 24	13 25	14 26	15 27	該当ページ
パワーシスターン	100W・10L	PUS-10F																											
		CX-220D			CX-110H					CX-110J							CX-110NS			CX-110V					CX-110W				P35
		CX-320D																											
受水槽	200L	UB-200			UB-200H					UB-200J							UB-200S			UB-200V					UB-200W				P36
	500L	UB-500			UB-500H					UB-500J							UB-500S			UB-500V					UB-500W				
非自動給水装置	400W			40F-P401, K401																									—
	750W									40F-K751										40F-K750V 40F-K752					40F-K750W				P35
自動給水装置	400W	40FM-P(B)400XR,D 40FM-K(B)400XR,D		40FM-P(B)401R,D																40FM-PR(PD)400V 40FM-P(B)402R,D					40FM-PR(PD)400W				P33 (P32)
				40FM-KB401R											40FM-KB751R※					40FM-KR750V※ 40FM-KB752R※					40FM-KR750W※				P33
				40FM-K401R,D 40FM-KB401D									40FM-KB751D,40FM-K751R※							40FM-KR(KD)750V※ 40FM-K(B)752R,D※					40FM-KR(KD)750W※				P33 (P32)
				40FM-P401S																40FM-PS400V 40FM-P402S					40FM-PS400W				P34
				40FM-K401S									40FM-K751S※							40FM-KS750V 40FM-K752S※					40FM-KS750W※				P34
		PL-400A		40FM-P401S※																40FM-PS400V※ 40FM-P402S※					40FM-PS400W※				P34
	600W	PL-600A		40FM-P401S※																40FM-PS400V※ 40FM-P402S※					40FM-PS400W※				P34
	750W・三相	40FM-K(B)750XR,D		40FM-K(B)751R,D																40FM-KR(KD)750V 40FM-K(B)752R,D					40FM-KR(KD)750W				P33 (P32)
				40FM-K751S																40FM-KS750V 40FM-K752S					40FM-KS750W				P34
		PL-K750A		40FM-K751S※																40FM-KS750V※ 40FM-K752S※					40FM-KS750W※				P34
給湯加圧ポンプ	40W	H-PB41FD			H-PB41FH					H-PB40FJ							H-PB40FS			H-PB40FV					H-PB40FW				P37
	100W	H-PBH100FD			H-PBH100FH					H-PB100FJ							H-PB100FS			H-PB100FV					H-PB100FW				P37
非自動温水循環ポンプ	15W	H-PB15D			H-PB15H					H-PB15J																			—
	40W	H-PB40FT			H-PB40H					H-PB40J							H-PB40S			H-PB40V					H-PB40W				P43
	80W	H-PB80FT			H-PB80H					H-PB80J							H-PB80S			H-PB80V					H-PB80W				P43
	150W	H-P150D			H-P150H					H-P150J							H-P150S			H-P150V					H-P150W				P44
	250W	H-P250D			H-P250H					H-P250J							H-P250S			H-P250V					H-P250W				P44
水処理器	井戸用浄水器	PE-25F			PE-25H					PE-25J					PE-25S		PE-25NS			PE-25V					PE-25W				P40
	井戸用除菌器	CS-20E			CS-20H					CS-20J					CS-20J1		CS-20NS		CS-30S	CS-30V					CS-130W				P41
	除鉄除菌システム用除鉄槽	FE-10S			FE-10H					FE-10J							FE-10NS			FE-10V				FE-10V1	FE-10W				P42

インバーターポンプ　スマート強くん

種類	型式	電源	モーター定格出力	消費電力(W) 50/60Hz	吸上高さ(m)	押上高さ*1(m)	銘板表示 揚水量(L/分)	圧力(kPa)*1 起動	圧力(kPa)*1 制御	停止水量(L/分)	配管口径(mm) 吸込側	配管口径(mm) 吐出側	質量(kg)
浅井戸・加圧給水用ブラダ式ポンプ 自動	WM-P150X	単相100V	150W	230W	8 2	17(13) 21	22(吸上高さ8m、全揚程12m時) 28(吸上高さ2m、全揚程12m時)	180(140) 220	200(160) 240	4	25	25	9
	WM-P250X	単相100V	250W	350W	8 2	23(17) 29	28(吸上高さ8m、全揚程12m時) 35(吸上高さ2m、全揚程12m時)	240(180) 300	260(200) 320	4	25	25	9
	WM-P400X	単相100V	400W	540W	8 2	26(21) 32	42(吸上高さ8m、全揚程12m時) 46(吸上高さ2m、全揚程12m時)	270(220) 330	290(240) 350	4	30	25	10
	WM-K750X	三相200V	750W	820W	8 2	26(21) 32	51(吸上高さ8m、全揚程12m時) 70(吸上高さ2m、全揚程12m時)	270(220) 330	290(240) 350	4	30	25	11

＊1：(　)内は低モード時です。

インバーターポンプ　圧力強くん

種類	型式	電源	モーター定格出力	消費電力(W) 50/60Hz	ジェット型式	吸上高さ(m)	押上高さ*2(m)	銘板表示 揚水量(L/分)	運転圧力*3(kPa)「標準」ON	「標準」OFF	「高」ON	「高」OFF	配管口径(mm) 吸込側	配管口径(mm) 吐出側	質量(kg)
浅井戸用 自動 ポンプ	WT-P125W ※	単相100V	125W	440	—	8 3	14(17) 18(21)	22(吸上高さ8m、全揚程12m時) 28(吸上高さ3m、全揚程12m時)	150	200	190	240	20	20	13
	WT-P200W ※	単相100V	200W	470	—	8 3	18(21) 26(29)	28(吸上高さ8m、全揚程12m時) 35(吸上高さ3m、全揚程12m時)	190	240	270	320	25	25	15
	WT-K200W ※	三相200V	200W	480	—	8 3	18(21) 26(29)	28(吸上高さ8m、全揚程12m時) 35(吸上高さ3m、全揚程12m時)	190	240	270	320	25	25	15
	WT-P300W ※	単相100V	300W	490	—	7 3	18(21) 26(29)	33(吸上高さ7m、全揚程12m時) 39(吸上高さ3m、全揚程12m時)	190	240	270	320	25	25	15
	WT-P400W ※	単相100V	400W	880	—	8 3	23(25) 30(32)	42(吸上高さ8m、全揚程12m時) —	250	310	320	380	30	25	30
	WT-K750W ※	三相200V	750W	1,200	—	7 3	23(25) 30(32)	64(吸上高さ7m、全揚程12m時) —	250	310	320	380	30	25	30
浅深両用 自動 ポンプ	CT-P150W ※	単相100V	150W	405	J15-6W	6 12	10(11)	24(全揚程12m時) 15.5(全揚程17m時)	110	170	110	200	20 吸込管25 圧力管20	20	20
	CT-P250W ※ CT-K250W ※	単相100V 三相200V	250W	490	J25-6W J25-24W	6 12 18 24	15(16)	37(全揚程12m時) 28(全揚程22m時) 18(全揚程28m時) 11(全揚程34m時)	160	220	160	250	25 吸込管30 圧力管25 吸込管30 圧力管30 吸込管30 圧力管30	25	25
	CT-P400W ※	単相100V	400W	1,005	J40-6W J75-24W J75-35W	6 12 18 24 30	16(18)	50(全揚程12m時) 38(全揚程23m時) 26(全揚程29m時) 17(全揚程35m時) 11(全揚程41m時)	180	240	200	340	30 吸込管30 圧力管25 吸込管30 圧力管30	25	42
	CT-P600W ※	単相100V	600W	1,150	J40-6W J75-24W J75-35W	6 12 18 24 30 35	16(18)	55(全揚程12m時) 46(全揚程24m時) 32(全揚程30m時) 22(全揚程36m時) 14(全揚程42m時) 10(全揚程47m時)	180	240	200	340	30 吸込管30 圧力管25 吸込管30 圧力管30	25	42
	CT-K750W ※	三相200V	750W	1,350	J75-6W J75-24W J75-35W	6 12 18 24 30 35	16(18)	62(全揚程12m時) 50(全揚程24m時) 37(全揚程30m時) 25(全揚程36m時) 17(全揚程42m時) 12(全揚程47m時)	180	240	220	370	30 吸込管30 圧力管25 吸込管30 圧力管30	25	42
深井戸用 自動 コンパクトポンプ	DM-P400W※	単相100V	400W	1,005	J75-24W J75-35W	12/18 24/30	16(18)	38(吸上高さ12m、全揚程28m時)	180	240	280	340	吸込管30 圧力管30	25	26
	DM-P600W※	単相100V	600W	1,150	J75-24W J75-35W	12/18/24 30/35	16(18)	39(吸上高さ12m、全揚程28m時)	180	240	280	340	吸込管30 圧力管30	25	26
	DM-K750W※	三相200V	750W	1,350	J75-24W J75-35W	12/18/24 30/35	16(18)	40(吸上高さ12m、全揚程28m時)	180	240	310	370	吸込管30 圧力管30	25	26

＊2：(　)内は、「圧力一定」時です。＊3：運転圧力は運転モードが「標準」時です。

浅深両用非自動ポンプ

種類	型式	電源	モーター定格出力	消費電力(W) 50/60Hz	ジェット型式	吸上高さ(m)	全揚程(m)	銘板表示揚水量(L/分)	配管口径(mm) 吸込側	配管口径(mm) 吐出側	質量(kg)
浅深両用 非自動 ポンプ	C-P400W 5/6	単相100V	400W	905	J40-6W J75-24W J75-35W	6 12 18 24 30	34 36 41 46 46	45(全揚程12m時) 34(全揚程23m時) 25(全揚程29m時) 15(全揚程35m時) 9(全揚程41m時)	30 吸込管30 圧力管25 吸込管30 圧力管30	30	41
	C-K750W 5/6	三相200V	750W	1,300	J75-6W J75-24W J75-35W	6 12 18 24 30 35	42 42 52 52 57 57	60(全揚程12m時) 50(全揚程24m時) 37(全揚程30m時) 25(全揚程36m時) 17(全揚程42m時) 12(全揚程47m時)	30 吸込管30 圧力管25 吸込管30 圧力管30	30	39

 ○仕様はJISに準拠しています。仕様は改良のため変更することがあります。○仕様表の型式に※があるものは、50Hzと60Hz共用です。その他は50Hz用

浅井戸用非自動ポンプ

種類	型式	電源	モーター定格出力	消費電力(W) 50/60Hz	吸上高さ(m)	全揚程(m)	銘板表示揚水量(L/分) 50/60Hz	配管口径(mm) 吸込側	配管口径(mm) 吐出側	質量(kg)
浅井戸用非自動ポンプ	W-P125W 5/6	単相100V	125W	240/240	8	17	18 (全揚程12m時)	20	20	11
	W-P200W 5/6	単相100V	200W	320/320	8	26	24 (全揚程12m時)	25	25	13
	W-K200W 5/6	三相200V	200W	340/340	8	26	24 (全揚程12m時)	25	25	13
	W-P400W 5/6	単相100V	400W	690/690	8	32	40 (全揚程12m時)	30	30	25
	W-K750W 5/6	三相200V	750W	1,100/1,160	7	35	61 (全揚程12m時)	30	30	25

深井戸用水中ポンプ

種類	型式	電源	モーター定格出力	消費電力(W) 50/60Hz	吸上高さ(m)	押上高さ(m)	銘板表示揚水量(L/分) 50/60Hz	配管口径(mm) 吸込側	配管口径(mm) 吐出側	質量(kg) 水中部	質量(kg) 地上部
深井戸用水中ポンプ	SFM-P450W 5/6	単相100V	450W	650/710	4~30	15	32/39 (全揚程34m時)	25	25	19.0/18.0	12
	SFM-P600W 5/6	単相100V	600W	810/750	12~40	15	26/30 (全揚程47m時)	25	25	20.0/19.0	12
	SFM-K750W 5/6	三相200V	750W	1,005/1,005	24~42	15	39/41 (全揚程47m時)	25	25	20.5/19.5	12

加圧給水装置

種類	型式	電源	モーター定格出力	消費電力(W) 50/60Hz	吸上高さ(m)	全揚程(m)	銘板表示給水量(L/分) 50/60Hz	圧力センサー動作圧力(kPa) ON	圧力センサー動作圧力(kPa) OFF	配管口径(mm) 吸込側	配管口径(mm) 吐出側	質量(kg)
給湯加圧装置	H-PB40FW ※	単相100V	40W	75/115	押込み 0m~10m	2.5/3	13/20 (全揚程2.5/3m時)	—		20 (オネジ)	20 (メネジ)	12
	H-PB100FW 5/6	単相100V	100W	205/230	押込み 0m~10m	10	13 (全揚程10m時)	—		20 (オネジ)	20 (メネジ)	14
単独	40FM-PS400W 5/6	単相100V	400W	670/810	吸上げ3m~押込み6m (非自吸式)	押上高さ24 (吸上高さに応じて押上高さ21、27にコネクタで切替え可)	80 (全揚程18m時)	270 (吸上高さに応じて240、300にコネクタで切替え可)	280 (吸上高さに応じて250、310にコネクタで切替え可)	40	40	48
	40FM-KS750W 5/6	三相200V	750W	920/1,080	吸上げ3m~押込み6m (非自吸式)		135 (全揚程18m時)			40	40	48
交互並列	40FM-PD400W 5/6	単相100V	400W	1,300/1,620 (単独650/810)	吸上げ3m~押込み6m (非自吸式)		並列 150 (全揚程18m時)			40	40	76
	40FM-KD750W 5/6	三相200V	750W	1,900/2,140 (単独950/1,070)	吸上げ3m~押込み6m (非自吸式)		並列 270 (全揚程18m時)			40	40	77
交互	40FM-PR400W 5/6	単相100V	400W	670/810	吸上げ3m~押込み6m (非自吸式)		80 (全揚程18m時)			40	40	76
	40FM-KR750W 5/6	三相200V	750W	920/1,080	吸上げ3m~押込み6m (非自吸式)		135 (全揚程18m時)			40	40	77
非自動 給水装置	40F-K750W 5/6	三相200V	750W	1,100	吸上げ3m~押込み6m (非自吸式)	24	135 (全揚程18m時)	—		40	40	28

●パワースターンCX-110Wの仕様は35ページをご覧ください。

特殊ポンプ

種類	型式	電源	モーター定格出力	消費電力(W) 50/60Hz	吸上高さ(m)	全揚程(m)	銘板表示揚水量(L/分) 50/60Hz	配管口径(mm) 吸込側	配管口径(mm) 吐出側	質量(kg)
温水循環ポンプ	H-PB40W ※	単相100V	40W	75/115	—	2.5/3	25/35 (全揚程2.5/3m時)	25(ユニオン)	25(ユニオン)	7.3
	H-PB80W ※	単相100V	80W	110/170	—	3/4	45/50 (全揚程3/4m時)	25(ユニオン)	25(ユニオン)	8.4
	H-P150W 5/6	単相100V	150W	240	—	7	60 (全揚程7m時)	32	32	12.5
	H-P250W 5/6	単相100V	250W	360	—	8	75 (全揚程8m時)	32	32	16
ビルジポンプ	B-P100W 5/6	単相100V	100W	215	3	4	60 (全揚程3m時)	30	30	16
	B-P200W 5/6	単相100V	200W	340	6	7	95 (全揚程4m時)	30	30	20
	B-K200W 5/6	三相200V	200W	340	6	7	95 (全揚程4m時)	30	30	20
ヒューガルポンプ	F-P400W 5/6	単相100V	400W	710/760	7	12	150 (全揚程8m時)	40	40	35
	F-K750W 5/6	三相200V	750W	1,100	7	18	140 (全揚程15m時)	40	40	35
ハンディポンプ	C-P30W ※	単相100V	30W	110/160	1.5	2.5	20/25 (全揚程1.5m時)	吸込ホース径 15~18mm	吐出ホース径 15~18mm	4.8
	C-P60W ※	単相100V	60W	130/190	1.5	3.5/5.0	23/28 (全揚程2m時)	吸込ホース径 15~18mm	吐出ホース径 15~18mm	4.8
ハンディポンプ	CB-P80W ※	単相100V	80W	140/200	2	4.0/5.5	40/50 (全揚程2m時)	吸込ホース径 25mm	吐出ホース径 15~19、25mm	6.9

と60Hz用があります。末尾の5/6は50Hz用と60Hz用を表しています。電源・周波数に合ったものをご使用ください。

一般ご家庭の給水に。吸上高さ8m（7m）までの井戸に。

インバーター

浅井戸用 自動 ポンプ

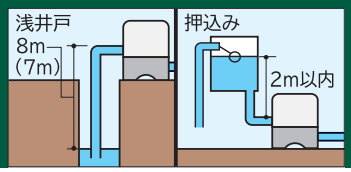

パワフル&快適 つよし 圧力強くん
日立インバーターポンプ

楽でか
操作パネル付

※写真はWT-P125Wです。

WT-P125W

92,000円☆（税別）

全揚程(m)	吸上高さ(m)	揚水量(L/分)
12	8	22
	3	28

※ポンプ据付位置が水面より低い場合の押込みは2mまで。

出力:125W	50/60Hz共用	電源:単相100V
電源ケーブル2m	2重絶縁プラグ	
凍結防止機能	自吸式(逆止弁内蔵)	

■WT-P125W揚水特性曲線

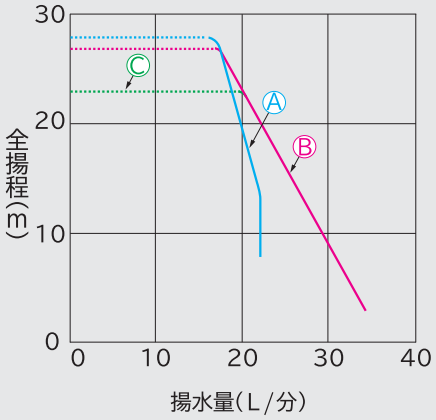

Ⓐ吸上高さ8m、運転圧力:「標準」(OFF圧力200kPa)
Ⓑ吸上高さ3m、運転圧力:「高」(OFF圧力240kPa)
Ⓒ吸上高さ3m、運転圧力:「標準」(OFF圧力200kPa)

※破線部域では50kPaの圧力変動があります。

■WT-P125W寸法図　（単位:mm）

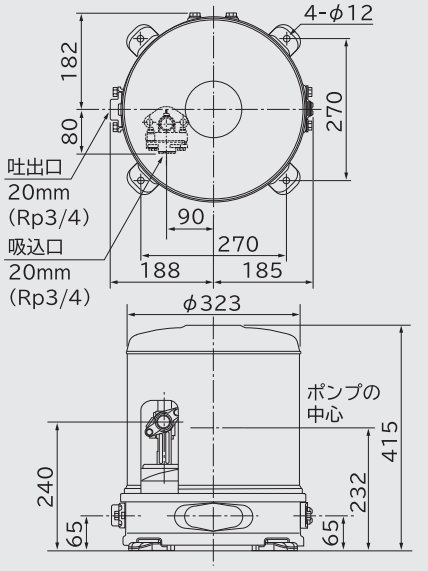

■ポンプ交換時必要部品

交換・組合せ・接続の対象		本ポンプ交換時に必要なサービス部品		
		部品名	部品番号	希望小売価格(税別)
F形以前のポンプと交換	吸込側	スペーサブクミ(S80)	WT-P80H 005	500円★(税別)
J1形以前の除菌器と組合せ		セツゾクコネクタ(CS)	CS-20J1 002	400円★(税別)
J形以前の受水槽の断水リレーと接続		セツゾクキット(125S)	UB-200J 010	800円★(税別)
V形以前の受水槽の満水警報器と接続		セツゾクハーネス(B-UW)	UB-200W 002	2,200円★(税別)

※J形以前のポンプからの交換は吸込側フランジを約30°回転させ接続します。

●ご注意
※吸上高さが3mを超える場合、運転圧力:「高」は使用できません。(ポンプが停止しない場合があります。)
※フラッシュバルブ及び直圧式トイレ(タンクレストイレ)は使用できません。(水が途切れることがあります。)
※他社の除菌器とは結線接続ができません。
※吸上高さが3m以内で使用する場合は、押しばね(付属品)を入れてください。

☆この価格は事業者様向けの積算見積価格であり、一般消費者様向けの販売価格を示したものではありません。積算見積価格は本体価格であり、配送・設置調整★希望小売価格。○商品の色は印刷物ですので、実際の色とは異なる場合があります。

パワフル&快適
つよし
圧力強くん
日立インバーターポンプ

楽でか
操作パネル付

※写真はWT-P200Wです。

WT-P200W
106,000円☆(税別)

全揚程(m)	吸上高さ(m)	揚水量(L/分)
12	8	28
	3	35

※ポンプ据付位置が水面より低い場合の押込みは2mまで。

出力:200W	50/60Hz共用	電源:単相100V
電源ケーブル2m	2重絶縁プラグ	
凍結防止機能	自吸式(逆止弁内蔵)	

WT-K200W
106,000円☆(税別)

全揚程(m)	吸上高さ(m)	揚水量(L/分)
12	8	28
	3	35

※ポンプ据付位置が水面より低い場合の押込みは2mまで。

出力:200W	50/60Hz共用	電源:三相200V
電源ケーブル2m	丸形端子	
凍結防止機能	自吸式(逆止弁内蔵)	

WT-P300W
123,000円☆(税別)

全揚程(m)	吸上高さ(m)	揚水量(L/分)
12	7	33
	3	39

※ポンプ据付位置が水面より低い場合の押込みは2mまで。

出力:300W	50/60Hz共用	電源:単相100V
電源ケーブル2m	2重絶縁プラグ	
凍結防止機能	自吸式(逆止弁内蔵)	

■WT-P200W・WT-K200W揚水特性曲線

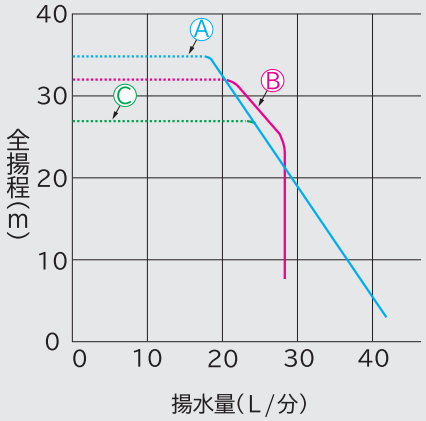

Ⓐ吸上高さ3m、運転圧力:「高」(OFF圧力320kPa)
Ⓑ吸上高さ8m、運転圧力:「標準」(OFF圧力240kPa)
Ⓒ吸上高さ3m、運転圧力:「標準」(OFF圧力240kPa)

※破線部域では50kPaの圧力変動があります。

■WT-P200W・WT-K200W寸法図(単位:mm)

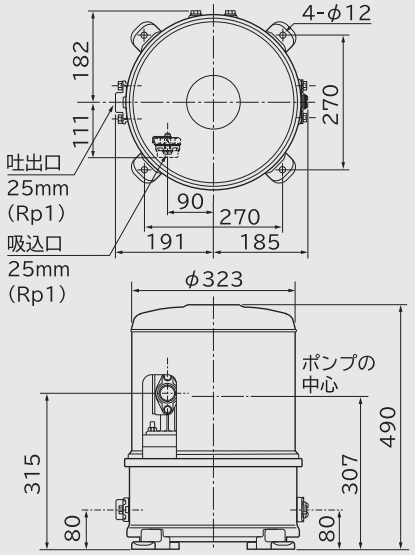

■WT-P300W揚水特性曲線

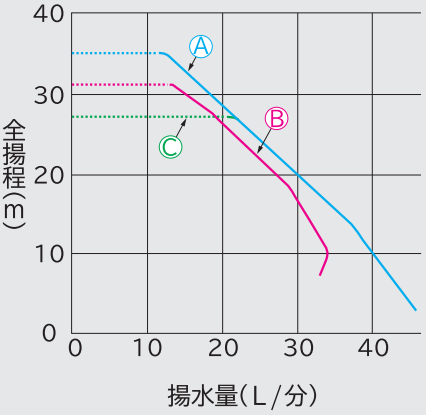

Ⓐ吸上高さ3m、運転圧力:「高」(OFF圧力320kPa)
Ⓑ吸上高さ7m、運転圧力:「標準」(OFF圧力240kPa)
Ⓒ吸上高さ3m、運転圧力:「標準」(OFF圧力240kPa)

※破線部域では50kPaの圧力変動があります。

■WT-P300W寸法図 (単位:mm)

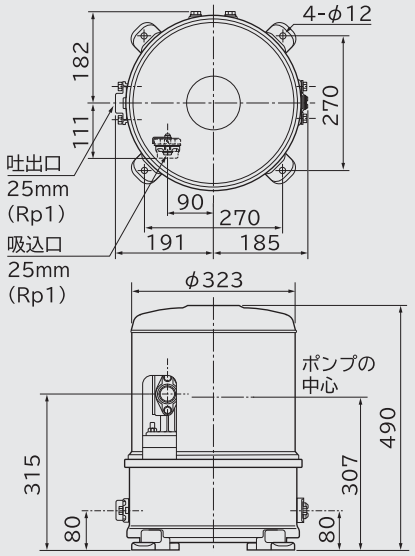

■ポンプ交換時必要部品

交換・組合せ・接続の対象		本ポンプ交換時に必要なサービス部品		
		部品名	部品番号	希望小売価格(税別)
F形以前のポンプと交換	吸込側	スペーサブクミ(S200)	WT-P200H 005	500円★(税別)
	吐出側	スペーサブクミ(D200)	WT-P200G 004	500円★(税別)
G形ポンプと交換	吸込側	スペーサブクミ(S200)	WT-P200H 005	500円★(税別)
J1形以前の除菌器と組合せ		セツゾクコネクタ(CS)	CS-20J1 002	400円★(税別)
J形以前の受水槽の断水リレーと接続		セツゾクキット(UB)	UB-200J 006	1,200円★(税別)
V形以前の受水槽の満水警報器と接続		セツゾクハーネス(B-UW)	UB-200W 002	2,200円★(税別)

※J形以前のポンプからの交換は吸込側フランジを90°回転させ接続します。
※従来の押上専用ポンプWT-PL200Jの後継機種はWT-P200W、WT-PL300Jの後継機種はWT-P300Wとなります。この場合、運転圧力を「高」に切り替え、押しばね(付属品)を入れて使用してください。

●ご注意
※吸上高さが3mを超える場合、運転圧力:「高」は使用できません。(ポンプが停止しない場合があります。)
※フラッシュバルブ及び直圧式トイレ(タンクレストイレ)は使用できません。(水が途切れることがあります。)
※他社の除菌器とは結線接続ができません。
※吸上高さが3m以内で使用する場合は、押しばね(付属品)を入れてください。

・配管セット・据付部品・工事・使用済みの商品の引き取り等の費用は含まれておりません。小売りの価格については取扱店にお問い合わせください。

一般ご家庭の給水に。吸上高さ8m（7m）までの井戸に。

インバーター

浅井戸用 自動 ポンプ

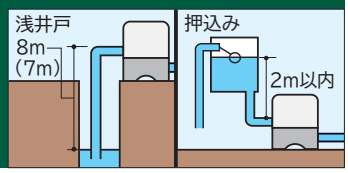

パワフル&快適 つよし 圧力強くん
日立インバーターポンプ

楽でか
操作パネル付

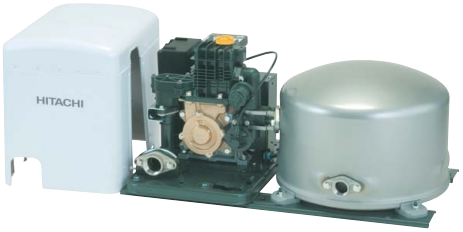

※写真はWT-P400Wです。

WT-P400W

169,000円☆（税別）

全揚程(m)	吸上高さ(m)	揚水量(L/分)
12	8	42

※ポンプ据付位置が水面より低い場合の押込みは2mまで。

出力:400W	50/60Hz共用	電源:単相100V
電源ケーブル2m	2重絶縁プラグ	
凍結防止機能	自吸式(逆止弁内蔵)	

WT-K750W

180,000円☆（税別）

全揚程(m)	吸上高さ(m)	揚水量(L/分)
12	7	64

※ポンプ据付位置が水面より低い場合の押込みは2mまで。

出力:750W	50/60Hz共用	電源:三相200V
電源ケーブル2m	丸形端子	
凍結防止機能	自吸式(逆止弁内蔵)	

■WT-P400W揚水特性曲線

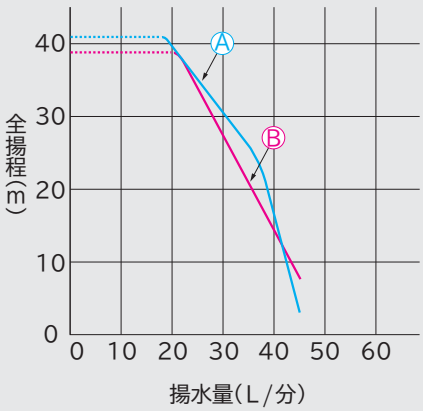

Ⓐ吸上高さ3m、運転圧力:「高」(OFF圧力380kPa)
Ⓑ吸上高さ8m、運転圧力:「標準」(OFF圧力310kPa)

※破線部域では60kPaの圧力変動があります。

■WT-P400W寸法図 （単位:mm）

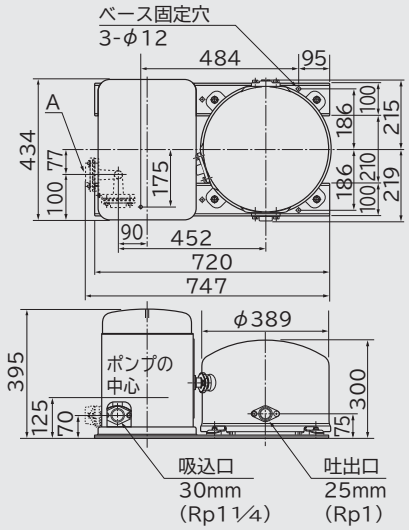

※吸込方向が〔A〕にかえられます。

■WT-K750W揚水特性曲線

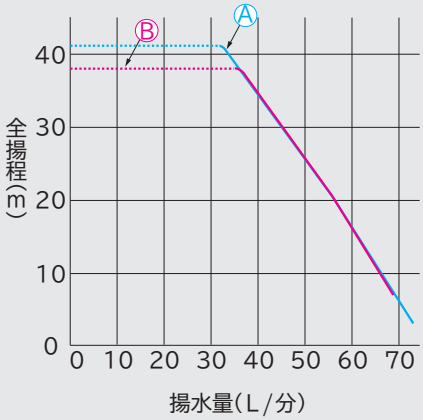

Ⓐ吸上高さ3m、運転圧力:「高」(OFF圧力380kPa)
Ⓑ吸上高さ7m、運転圧力:「標準」(OFF圧力310kPa)

※破線部域では60kPaの圧力変動があります。

■WT-K750W寸法図 （単位:mm）

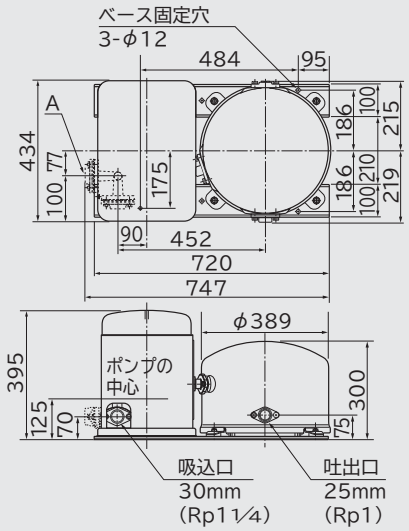

※吸込方向が〔A〕にかえられます。

■ポンプ交換時必要部品

交換・組合せ・接続の対象	本ポンプ交換時に必要なサービス部品		
	部品名	部品番号	希望小売価格(税別)
J1形以前の除菌器と組合せ	セツゾクコネクタ(CS)	CS-20J1 002	400円★(税別)

●ご注意
※吸上高さが3mを超える場合、運転圧力:「高」は使用できません。(ポンプが停止しない場合があります。)
※フラッシュバルブ及び直圧式トイレ(タンクレストイレ)は使用できません。(水が途切れることがあります。)
※他社の除菌器とは結線接続ができません。
※吸上高さが3m以内で使用する場合は、押しばね(付属品)を入れてください。

☆この価格は事業者様向けの積算見積価格であり、一般消費者様向けの販売価格を示したものではありません。積算見積価格は本体価格であり、配送・設置調整★希望小売価格。○商品の色は印刷物ですので、実際の色とは異なる場合があります。

一般ご家庭の給水に。吸上高さ8mまでの井戸に。加圧給水にも。

インバーター

浅井戸用・加圧給水用 自動 ブラダ式ポンプ

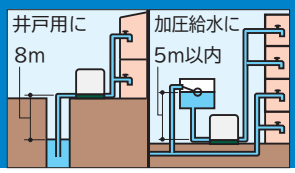

浅井戸・加圧給水用
スマート強くん
日立インバーターポンプ

楽でか
操作パネル付

※写真はWM-P250Xです。

BL認定品

WM-P150X NEW

89,200円☆（税別）

全揚程（m）	吸上高さ（m）	揚水量（L/分）
12	8	22
	2	28

※ポンプ据付位置が水面より低い場合の押込みは5mまで。

出力：150W	50/60Hz共用	電源：単相100V
カルマン渦式超音波流量センサー		
耐摩耗弾性ケーシング		
電源ケーブル2m	2重絶縁プラグ	
凍結防止機能	自吸式（逆止弁内蔵）	
消費電力230W	運転音40dB	

※吸上高さ8m時

BL認定品

WM-P250X NEW

110,000円☆（税別）

全揚程（m）	吸上高さ（m）	揚水量（L/分）
12	8	28
	2	35

※ポンプ据付位置が水面より低い場合の押込みは5mまで。

出力：250W	50/60Hz共用	電源：単相100V
カルマン渦式超音波流量センサー		
耐摩耗弾性ケーシング		
電源ケーブル2m	2重絶縁プラグ	
凍結防止機能	自吸式（逆止弁内蔵）	
消費電力350W	運転音40dB	

※吸上高さ8m時

■WM-P150X揚水特性曲線

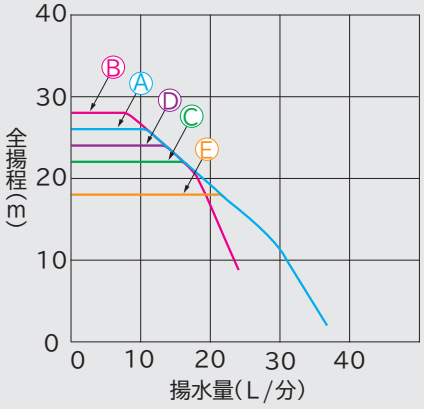

Ⓐ吸上高さ2m、運転圧力：「高」（制御圧力240kPa）
Ⓑ吸上高さ8m、運転圧力：「標準」（制御圧力200kPa）
Ⓒ吸上高さ2m、運転圧力：「標準」（制御圧力200kPa）
Ⓓ吸上高さ8m、運転圧力：「低」（制御圧力160kPa）
Ⓔ吸上高さ2m、運転圧力：「低」（制御圧力160kPa）

■WM-P150X寸法図　（単位：mm）

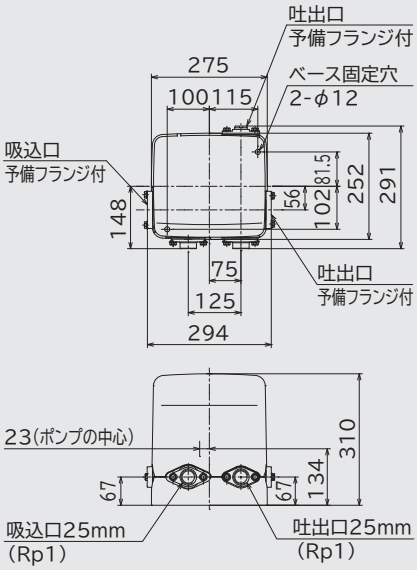

■WM-P250X揚水特性曲線

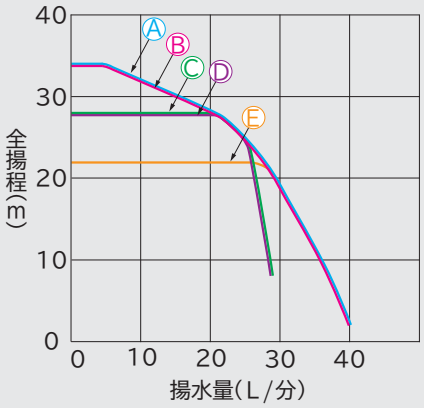

Ⓐ吸上高さ2m、運転圧力：「高」（制御圧力320kPa）
Ⓑ吸上高さ8m、運転圧力：「標準」（制御圧力260kPa）
Ⓒ吸上高さ2m、運転圧力：「標準」（制御圧力260kPa）
Ⓓ吸上高さ8m、運転圧力：「低」（制御圧力200kPa）
Ⓔ吸上高さ2m、運転圧力：「低」（制御圧力200kPa）

■WM-P250X寸法図　（単位：mm）

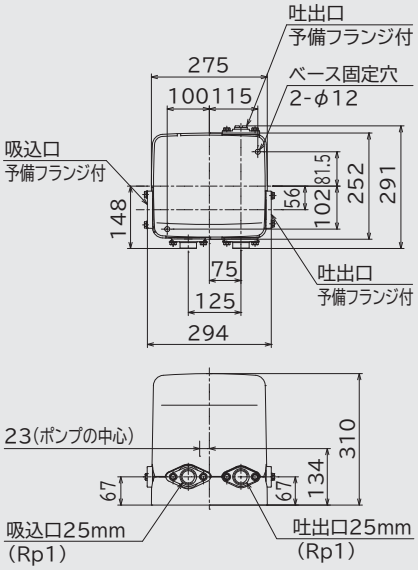

■ポンプ交換時必要部品

交換・組合せ・接続の対象	本ポンプ交換時に必要なサービス部品		
	部品名	部品番号	希望小売価格（税別）
J1形以前の除菌器と組合せ	セツゾクコネクタ(CS)	CS-20J1 002	400円★（税別）
J形以前の受水槽の断水リレーと接続	セツゾクコネクタ(UB)	UB-200J 007	400円★（税別）
V形以前の受水槽の満水警報器と接続	セツゾクハーネス(B-UW)	UB-200W 002	2,200円★（税別）

●ご注意
※吸上高さが2mを超える場合、運転圧力：「高」は使用できません。（ポンプが停止しない場合があります。）
※フラッシュバルブ及び直圧式トイレ（タンクレストイレ）は使用できません。（水が途切れることがあります。）
※他社の除菌器とは結線接続ができません。

優良住宅部品（BL部品）について

住宅関連商品の中で、とくに品質・性能・アフターサービス等にすぐれたものを一般財団法人ベターリビングが認定した住宅部品です。認定を受けた機種には、「BLマーク証紙」で優良住宅部品（BL部品）であることを表示しています。表示された部品には、瑕疵保証と損害賠償の両面からBL保険がついています。

●BL認定を受けたポンプ補修用性能部品の保有期間は、製造打ち切り後10年です。

・配管セット・据付部品・工事・使用済みの商品の引き取り等の費用は含まれておりません。小売りの価格については取扱店にお問い合わせください。

一般ご家庭の給水に。吸上高さ8mまでの井戸に。加圧給水にも。

インバーター

浅井戸用・加圧給水用 自動 ブラダ式ポンプ

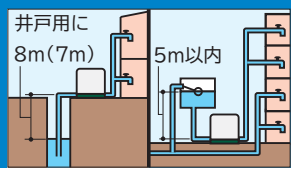

浅井戸・加圧給水用

スマート強(つよし)くん

日立インバーターポンプ

楽でか
操作パネル付

※写真はWM-P400Xです。

BL認定品

WM-P400X NEW

165,000円☆(税別)

全揚程(m)	吸上高さ(m)	揚水量(L/分)
12	8	42
	2	46

※ポンプ据付位置が水面より低い場合の押込みは5mまで。

出力:400W	50/60Hz共用	電源:単相100V
カルマン渦式超音波流量センサー		
耐摩耗弾性ケーシング		
電源ケーブル2m	2重絶縁プラグ	
凍結防止機能	自吸式(逆止弁内蔵)	
消費電力540W	運転音45dB	

※吸上高さ8m時

BL認定品

WM-K750X NEW

178,000円☆(税別)

全揚程(m)	吸上高さ(m)	揚水量(L/分)
12	8	51
	2	70

※ポンプ据付位置が水面より低い場合の押込みは5mまで。

出力:750W	50/60Hz共用	電源:三相200V
カルマン渦式超音波流量センサー		
耐摩耗弾性ケーシング		
電源ケーブル2m	丸形端子	
凍結防止機能	自吸式(逆止弁内蔵)	
消費電力820W	運転音52dB	

※吸上高さ8m時

■WM-P400X揚水特性曲線

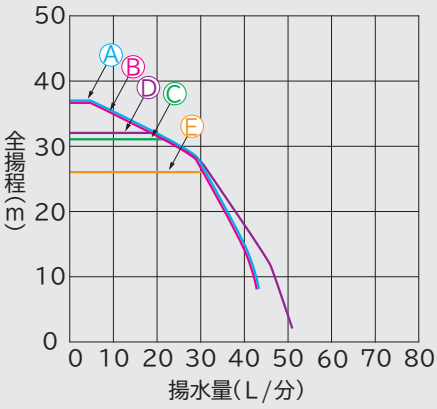

Ⓐ吸上高さ2m、運転圧力:「高」(制御圧力350kPa)
Ⓑ吸上高さ8m、運転圧力:「標準」(制御圧力290kPa)
Ⓒ吸上高さ2m、運転圧力:「標準」(制御圧力290kPa)
Ⓓ吸上高さ8m、運転圧力:「低」(制御圧力240kPa)
Ⓔ吸上高さ2m、運転圧力:「低」(制御圧力240kPa)

■WM-P400X寸法図 (単位:mm)

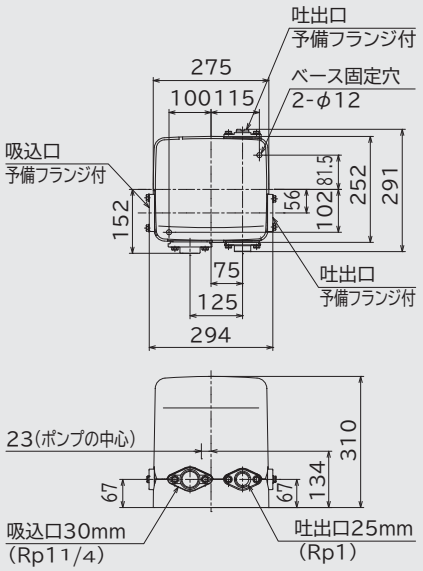

■WM-K750X揚水特性曲線

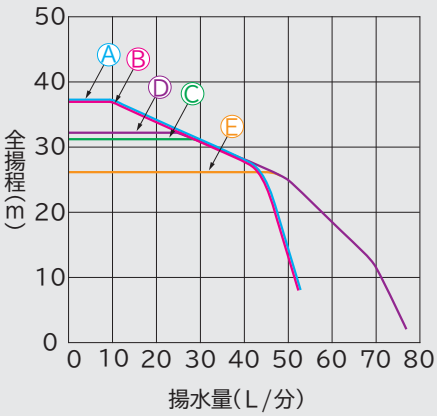

Ⓐ吸上高さ2m、運転圧力:「高」(制御圧力350kPa)
Ⓑ吸上高さ8m、運転圧力:「標準」(制御圧力290kPa)
Ⓒ吸上高さ2m、運転圧力:「標準」(制御圧力290kPa)
Ⓓ吸上高さ8m、運転圧力:「低」(制御圧力240kPa)
Ⓔ吸上高さ2m、運転圧力:「低」(制御圧力240kPa)

■WM-K750X寸法図 (単位:mm)

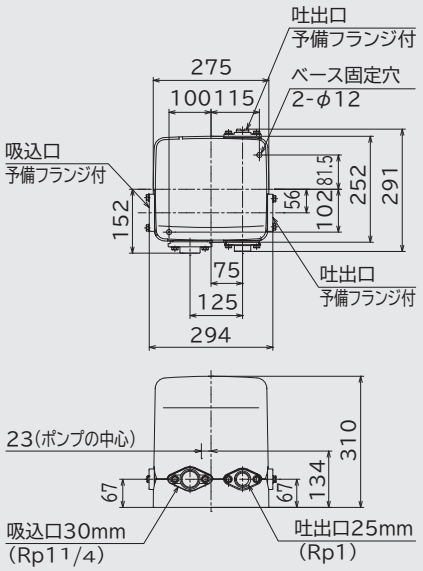

■ポンプ交換時必要部品

交換・組合せ・接続の対象	本ポンプ交換時に必要なサービス部品		
	部品名	部品番号	希望小売価格(税別)
J1形以前の除菌器と組合せ	セツゾクコネクタ(CS)	CS-20J1 002	400円★(税別)

●ご注意
※吸上高さが2mを超える場合、運転圧力:「高」は使用できません。(ポンプが停止しない場合があります。)
※フラッシュバルブ及び直圧式トイレ(タンクレストイレ)は使用できません。(水が途切れることがあります。)
※他社の除菌器とは結線接続ができません。
※WM-K750Xの場合は、ポンプ据付面が水面より低い場合、押しばね(付属品)を入れてください。

優良住宅部品(BL部品)について

住宅関連商品の中で、とくに品質・性能・アフターサービス等にすぐれたものを一般財団法人ベターリビングが認定した住宅部品です。認定を受けた機種には、「BLマーク証紙」で優良住宅部品(BL部品)であることを表示しています。表示された部品には、瑕疵保証と損害賠償の両面からBL保険がついています。

●BL認定を受けたポンプ補修用性能部品の保有期間は、製造打ち切り後10年です。

☆この価格は事業者様向けの積算見積価格であり、一般消費者様向けの販売価格を示したものではありません。積算見積価格は本体価格であり、配送・設置調整

★希望小売価格。○商品の色は印刷物ですので、実際の色とは異なる場合があります。

押込み2m～吸上げ12mに対応。
浅深両用ポンプ専用
標準ジェット

※写真はJ25-6Wです。

標準ジェットの組み替え

■浅井戸配管時

■深井戸配管時

部品を組み替えて使用します。

J15-6W
13,000円☆(税別)

150W浅深両用ポンプ用

※深井戸配管時の必要井戸径:VP75以上(77mm以上)

J40-6W
15,000円☆(税別)

400W・600W浅深両用ポンプ用

※深井戸配管時の必要井戸径:VP100以上(100mm以上)

J25-6W
15,000円☆(税別)

250W浅深両用ポンプ用

※深井戸配管時の必要井戸径:VP100以上(100mm以上)

J75-6W
15,000円☆(税別)

750W浅深両用ポンプ用

※深井戸配管時の必要井戸径:VP100以上(100mm以上)

●ご注意
※浅深両用ポンプと組み合せてお使いください。(ジェット単独では使えません)。
※浅深両用ポンプF形以降に取付け可能。
※深井戸用コンパクトポンプには使用できません。

標準ジェット設置例
※浅深両用ポンプと組み合せて使用します。

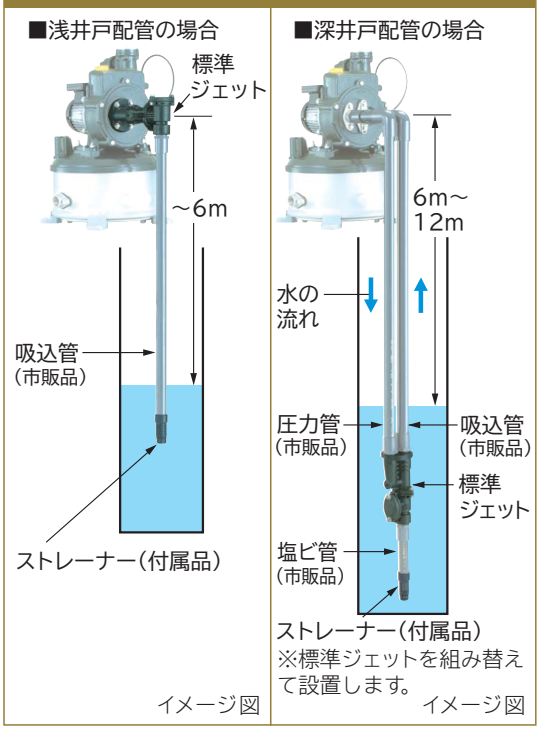

吸上げ12m～35mに対応。
深井戸専用ジェット

※写真はJ25-24Wです。

●ご注意
※浅深両用ポンプ、深井戸用コンパクトポンプと組み合せてお使いください。(ジェット単独では使えません。)
※浅深両用ポンプF形以降、深井戸用コンパクトポンプに取付け可能。(F形以降のジェットと互換性があります。)
※150Wの浅深両用ポンプは使用できません。

J25-24W
17,500円☆(税別)

250W浅深両用ポンプ用

※必要井戸径:VP100以上(100mm以上)

J75-24W
17,500円☆(税別)

400W・600W・750W浅深両用ポンプ用
深井戸用コンパクトポンプ用

※必要井戸径:VP100以上(100mm以上)

J75-35W
17,500円☆(税別)

400W・600W・750W浅深両用ポンプ用
深井戸用コンパクトポンプ用

※必要井戸径:VP100以上(100mm以上)

深井戸専用ジェット設置例
※浅深両用ポンプ・深井戸用コンパクトポンプと組み合せて使用します。

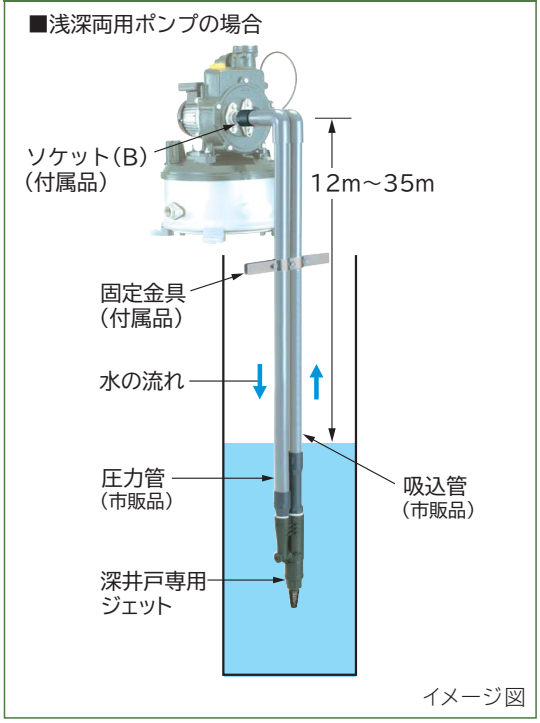

・配管セット・据付部品・工事・使用済みの商品の引き取り等の費用は含まれておりません。小売りの価格については取扱店にお問い合わせください。

井戸径40mm、50mm専用。吸上げ6m～24mに対応。

深井戸用

特殊ジェット（シングルジェット）

J15-12SW
35,000円☆（税別）

150W浅深両用ポンプ用

※必要井戸径：VP40専用

J25-18SW
46,000円☆（税別）

250W浅深両用ポンプ用

※必要井戸径：VP50専用

J40-24SW
46,000円☆（税別）

400W・600W・750W浅深両用ポンプ用
深井戸用コンパクトポンプ用

※必要井戸径：VP50専用

特殊ジェット（シングルジェット）設置例
※浅深両用ポンプ・深井戸用コンパクトポンプと組み合せて使用します。

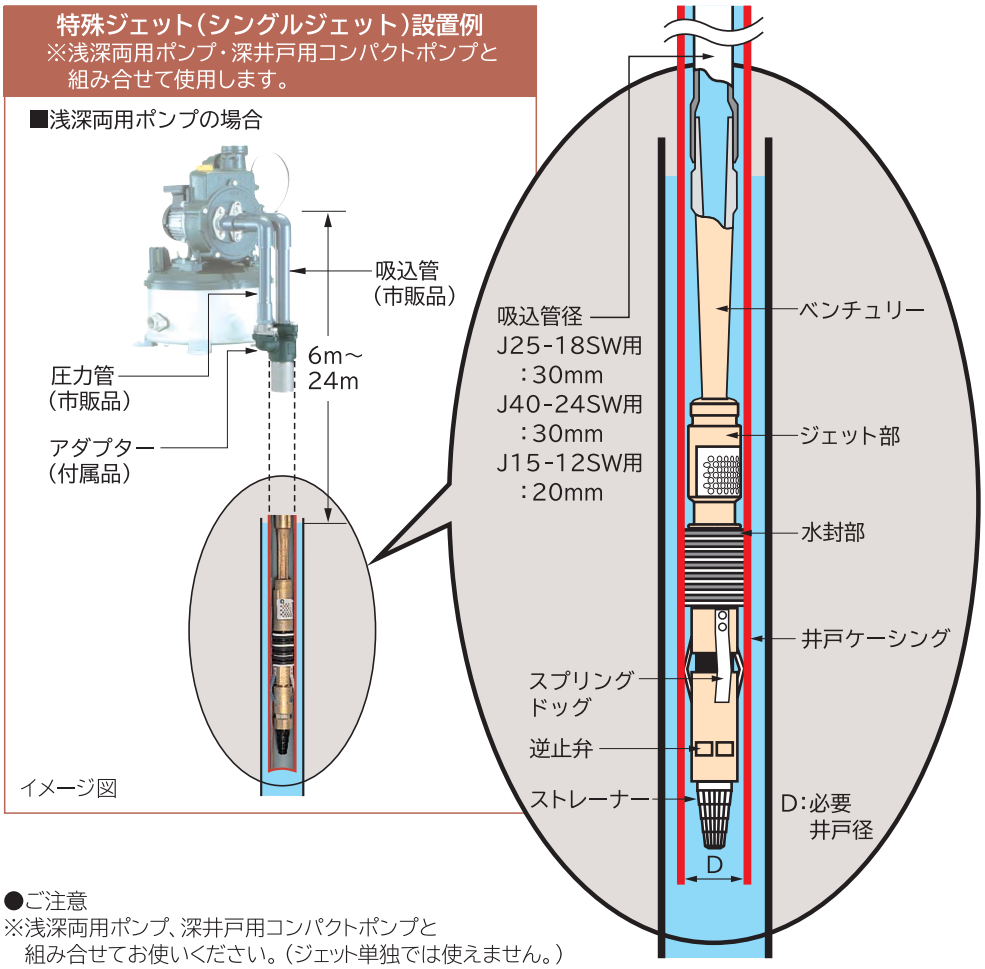

●ご注意
※浅深両用ポンプ、深井戸用コンパクトポンプと組み合せてお使いください。（ジェット単独では使えません。）
※浅深両用ポンプF形以降に取付け可能。（F形以降のジェットと互換性があります。）
※シングルジェットは、井戸ケーシングが細くて深井戸専用ジェットが入らない場合に使用します。井戸ケーシングを圧力管として使用しますから、井戸ケーシングの内面がサビなどで荒れているとパッキンがきかず、使用できません。また、井戸ケーシングの径が規定の太さと異なる場合にも使用できません。
※井戸ケーシングに塩化ビニル管を使用する場合、必ず水道用硬質塩化ビニル管（VP管）にしてください。

ジェット選定表

標準ジェット（浅深両用ポンプ専用）

ジェット	J15-6W	J25-6W	J40-6W	J75-6W
ポンプ	150W	250W	400W 600W	750W
吸上高さ(m) 6 / 12	浅井戸の時 / 深井戸の時	浅井戸の時 / 深井戸の時	浅井戸の時 / 深井戸の時	浅井戸の時 / 深井戸の時
深井戸の場合の必要井戸径	VP75以上（77mm以上）	VP100以上（100mm以上）		

深井戸専用ジェット

ジェット	J25-24W	J75-24W		J75-35W	
ポンプ	250W	400W	600W 750W	400W	600W 750W
吸上高さ(m) 6 / 12 / 18 / 24 / 30 / 35					
必要井戸径	VP100以上（100mm以上）				

特殊ジェット（シングルジェット）

ジェット	J15-12SW	J25-18SW	J40-24SW
ポンプ	150W	250W	400W 600W 750W
吸上高さ(m) 6 / 12 / 18 / 24			
必要井戸径	VP40専用	VP50専用	

☆この価格は事業者様向けの積算見積価格であり、一般消費者様向けの販売価格を示したものではありません。積算見積価格は本体価格であり、配送・設置調整★希望小売価格。○商品の色は印刷物ですので、実際の色とは異なる場合があります。

吸上高さ6mまでの浅井戸に、配管を変えて6mを超える深井戸用に。

インバーター

浅深両用 自動 ポンプ

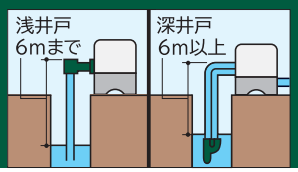

パワフル&快適 つよし 圧力強くん 日立インバーターポンプ

楽でか
操作パネル付

※写真はCT-P150Wです。

CT-P150W

92,000円☆(税別)

出力:150W	50/60Hz共用	電源:単相100V
電源ケーブル2m	2重絶縁プラグ	
凍結防止機能		

別売の標準ジェットJ15-6Wとの組み合せ

CT-P150W	92,000円☆(税別)
J15-6W	13,000円☆(税別)
合計	105,000円☆(税別)

用途	全揚程	吸上高さ	揚水量
浅井戸	12m	6m*2	24L/分
深井戸*3	17m	12m	15.5L/分

＊2 ポンプ据付位置が水面より低い場合の押込みは2mまで。
＊3 井戸径はVP75以上(77mm以上)必要。

別売の特殊ジェットJ15-12SWとの組み合せ

CT-P150W	92,000円☆(税別)
J15-12SW	35,000円☆(税別)
合計	127,000円☆(税別)

用途	全揚程	吸上高さ	揚水量
深井戸*4	17m	12m	13L/分

＊4 井戸径VP40専用。

■CT-P150W揚水特性曲線
【標準ジェットJ15-6W組み合わせ時】

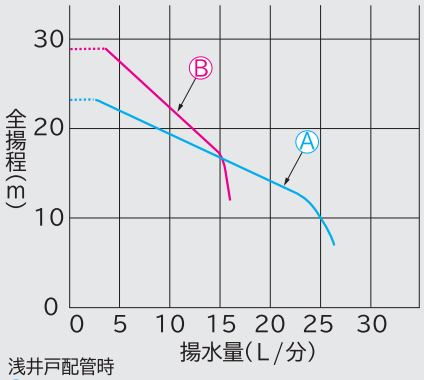

浅井戸配管時
Ⓐ吸上高さ6m、運転圧力:「標準」(OFF圧力170kPa)
吸込管径:20mm
深井戸配管時
Ⓑ吸上高さ12m、運転圧力:「標準」(OFF圧力170kPa)
吸込管径:25mm、圧力管径:20mm
※破線部域では60kPaの圧力変動があります。

■CT-P150W寸法図 (単位:mm)

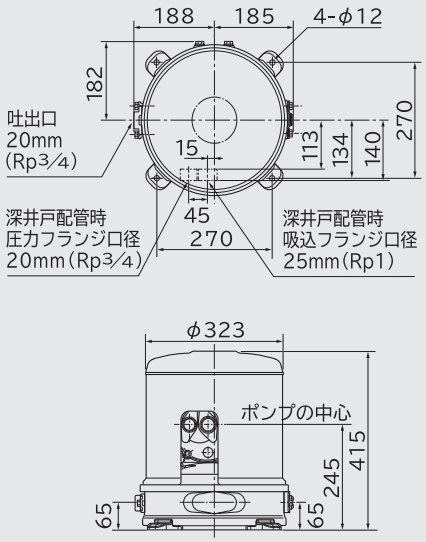

■CT-P150W揚水特性曲線
【特殊ジェットJ15-12SW組み合わせ時】

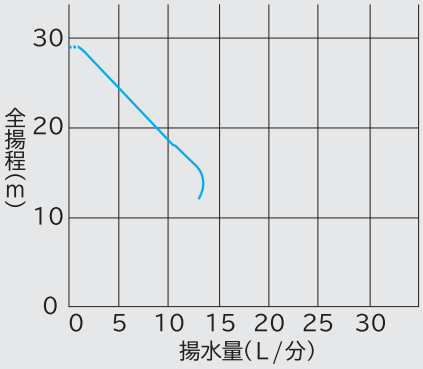

吸上高さ12m、運転圧力:「標準」(OFF圧力170kPa)
吸込管径:20mm

※破線部域では60kPaの圧力変動があります。

■ポンプ交換時必要部品・交換処置

交換・組合せ・接続の対象		本ポンプ交換時に必要なサービス部品		
		部品名	部品番号	希望小売価格(税別)
J1形以前の除菌器と組合せ		セツゾクコネクタ(CS)	CS-20J1 002	400円★(税別)
J形以前ポンプの交換	吸込管基準	吐出管の高さを60mm上げます。		
	吐出管基準	吸込管の高さを60mm下げます。		

●ご注意
※浅深両用自動ポンプは、ポンプ単独では使用できませんので、必ずジェット(別売品)と組み合せてお使いください。
※F形以降のジェットを使用することができますが、ポンプ交換の際は性能確保のため、ジェットの交換もおすすめします。
※他社ジェットとの組み合せはできません。
※吸上高さが12mを超える場合、運転圧力:「高」は使用できません。(ポンプが停止しない場合があります。)
※フラッシュバルブ及び直圧式トイレ(タンクレストイレ)は使用できません。(水が途切れることがあります。)
※他社の除菌器とは結線接続ができません。

・配管セット・据付部品・工事・使用済みの商品の引き取り等の費用は含まれておりません。小売りの価格については取扱店にお問い合わせください。

吸上高さ6mまでの浅井戸に、配管を変えて6mを超える深井戸用に。

インバーター

浅深両用 自動 ポンプ

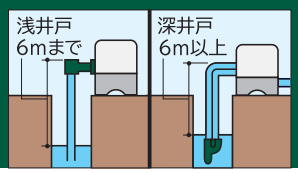

パワフル&快適 つよし 圧力強くん
日立インバーターポンプ

楽でか
操作パネル付

※写真はCT-P250Wです。

CT-P250W

110,000円☆(税別)

出力:250W	50/60Hz共用	電源:単相100V
電源ケーブル2m	2重絶縁プラグ	
凍結防止機能		

CT-K250W

110,000円☆(税別)

出力:250W	50/60Hz共用	電源:三相200V
電源ケーブル2m	丸形端子	
凍結防止機能		

■CT-P250W/K250W揚水特性曲線
【標準ジェットJ25-6W組み合わせ時】

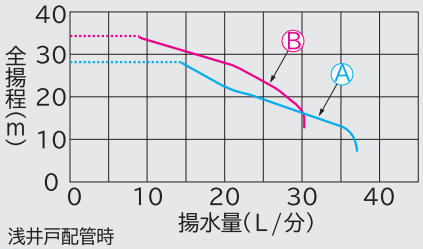

浅井戸配管時
Ⓐ吸上高さ6m、運転圧力:「標準」(OFF圧力220kPa)
吸込管径:25mm
深井戸配管時
Ⓑ吸上高さ12m、運転圧力:「標準」(OFF圧力220kPa)
吸込管径:30mm、圧力管径:25mm
※破線部域では60kPaの圧力変動があります。

■CT-P250W/K250W揚水特性曲線
【深井戸専用ジェットJ25-24W組み合わせ時】

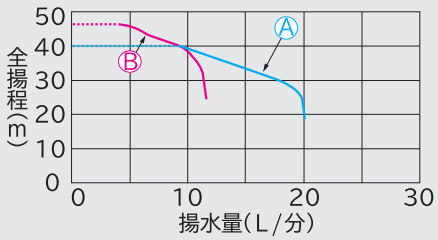

Ⓐ吸上高さ18m、運転圧力:「標準」(OFF圧力220kPa)
吸込管径:30mm、圧力管径:30mm
Ⓑ吸上高さ24m、運転圧力:「標準」(OFF圧力220kPa)
吸込管径:30mm、圧力管径:30mm

※破線部域では60kPaの圧力変動があります。

別売の標準ジェットJ25-6Wとの組み合せ

CT-P250W CT-K250W	110,000円☆(税別)
J25-6W	15,000円☆(税別)
合計	125,000円☆(税別)

用途	全揚程	吸上高さ	揚水量
浅井戸	12m	6m*2	37L/分
深井戸*3	22m	12m	28L/分

＊2 ポンプ据付位置が水面より低い場合の押込みは2mまで。
＊3 井戸径はVP100以上(100mm以上)必要。

別売の深井戸専用ジェットJ25-24Wとの組み合せ

CT-P250W CT-K250W	110,000円☆(税別)
J25-24W	17,500円☆(税別)
合計	127,500円☆(税別)

用途	全揚程	吸上高さ	揚水量
深井戸*4	28m	18m	18L/分
	34m	24m	11L/分

＊4 井戸径はVP100以上(100mm以上)必要。

別売の特殊ジェットJ25-18SWとの組み合せ

CT-P250W CT-K250W	110,000円☆(税別)
J25-18SW	46,000円☆(税別)
合計	156,000円☆(税別)

用途	全揚程	吸上高さ	揚水量
深井戸*4	28m	18m	11L/分

＊4 井戸径VP50専用。

■CT-P250W/K250W揚水特性曲線
【特殊ジェットJ25-18SW組み合わせ時】

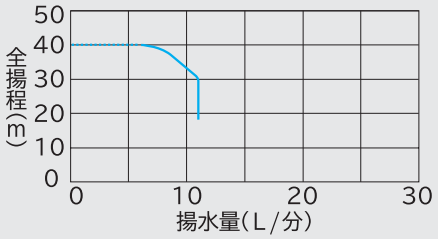

吸上高さ18m、運転圧力:「標準」(OFF圧力220kPa)
吸込管径:30mm

※破線部域では60kPaの圧力変動があります。

■CT-P250W/K250W寸法図(単位:mm)

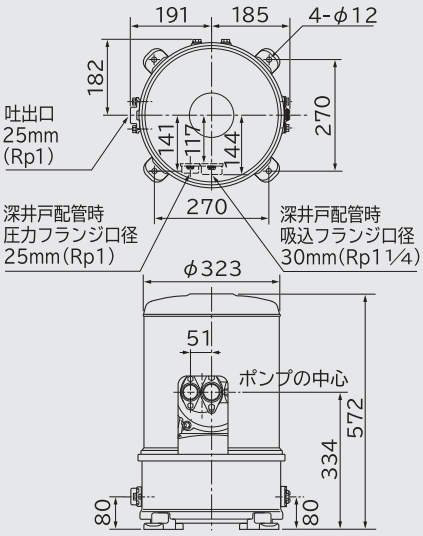

■ポンプ交換時必要部品・交換処置

交換・組合せ・接続の対象		本ポンプ交換時に必要なサービス部品		
		部品名	部品番号	希望小売価格(税別)
J1形以前の除菌器と組合せ		セツゾクコネクタ(CS)	CS-20J1 002	400円★(税別)
J形以前ポンプの交換	吸込管基準	吐出管の高さを60mm上げます。		
	吐出管基準	吸込管の高さを60mm下げます。		

●ご注意
※浅深両用自動ポンプは、ポンプ単独では使用できませんので、必ずジェット(別売品)と組み合せてお使いください。
※F形以降のジェットを使用することができますが、ポンプ交換の際は性能確保のため、ジェットの交換もおすすめします。
※他社ジェットとの組み合せはできません。
※吸上高さが12mを超える場合、運転圧力:「高」は使用できません。(ポンプが停止しない場合があります。)
※フラッシュバルブ及び直圧式トイレ(タンクレストイレ)は使用できません。(水が途切れることがあります。)
※他社の除菌器とは結線接続ができません。

☆この価格は事業者様向けの積算見積価格であり、一般消費者様向けの販売価格を示したものではありません。積算見積価格は本体価格であり、配送・設置調整
★希望小売価格。○商品の色は印刷物ですので、実際の色とは異なる場合があります。

パワフル&快適
つよし
圧力強くん
日立インバーターポンプ

楽でか
操作パネル付

※写真はCT-P400Wです。

CT-P400W

154,000円☆(税別)

出力:400W	50/60Hz共用	電源:単相100V
電源ケーブル2m	2重絶縁プラグ	
凍結防止機能		

別売の標準ジェットJ40-6Wとの組み合せ

CT-P400W	154,000円☆(税別)
J40-6W	15,000円☆(税別)
合計	169,000円☆(税別)

用途	全揚程	吸上高さ	揚水量
浅井戸	12m	6m*2	50L/分
深井戸*3	23m	12m	38L/分

＊2 ポンプ据付位置が水面より低い場合の押込みは2mまで。
＊3 井戸径はVP100以上(100mm以上)必要。

別売の深井戸専用ジェットJ75-24Wとの組み合せ

CT-P400W	154,000円☆(税別)
J75-24W	17,500円☆(税別)
合計	171,500円☆(税別)

用途	全揚程	吸上高さ	揚水量
深井戸*4	29m	18m	26L/分

＊4 井戸径はVP100以上(100mm以上)必要。

別売の深井戸専用ジェットJ75-35Wとの組み合せ

CT-P400W	154,000円☆(税別)
J75-35W	17,500円☆(税別)
合計	171,500円☆(税別)

用途	全揚程	吸上高さ	揚水量
深井戸*5	35m	24m	17L/分
	41m	30m	11L/分

＊5 井戸径はVP100以上(100mm以上)必要。

別売の特殊ジェットJ40-24SWとの組み合せ

CT-P400W	154,000円☆(税別)
J40-24SW	46,000円☆(税別)
合計	200,000円☆(税別)

用途	全揚程	吸上高さ	揚水量
深井戸*6	35m	24m	10L/分

＊6 井戸径VP50専用。

■CT-P400W揚水特性曲線
【標準ジェットJ40-6W組み合わせ時】

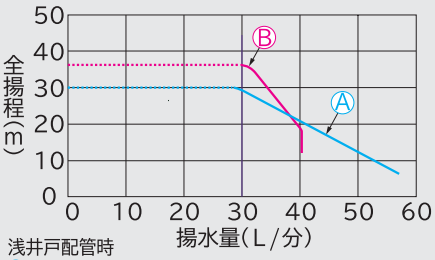

浅井戸配管時
Ⓐ吸上高さ6m、運転圧力:「標準」(OFF圧力240kPa)
吸込管径:30mm
深井戸配管時
Ⓑ吸上高さ12m、運転圧力:「標準」(OFF圧力240kPa)
吸込管径:30mm、圧力管径:25mm
※破線部域では60kPaの圧力変動があります。

■CT-P400W揚水特性曲線
【特殊ジェットJ40-24SW組み合わせ時】

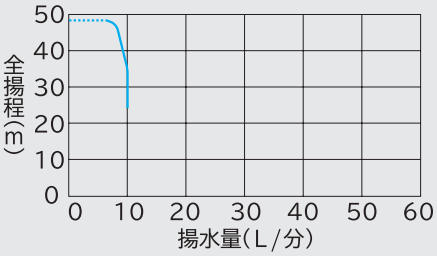

吸上高さ24m、運転圧力:「標準」(OFF圧力240kPa)
吸込管径:30mm
※破線部域では60kPaの圧力変動があります。

■CT-P400W揚水特性曲線
【深井戸専用ジェットJ75-24W組み合わせ時】

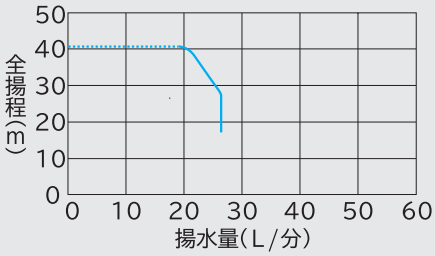

吸上高さ18m、運転圧力:「標準」(OFF圧力240kPa)
吸込管径:30mm、圧力管径:30mm
※破線部域では60kPaの圧力変動があります。

■CT-P400W揚水特性曲線
【深井戸専用ジェットJ75-35W組み合わせ時】

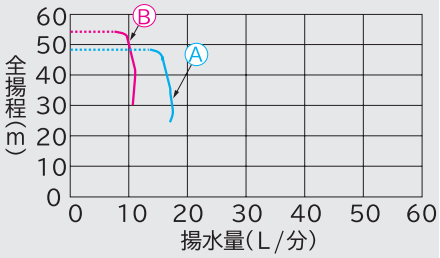

Ⓐ吸上高さ24m、運転圧力:「標準」(OFF圧力240kPa)
吸込管径:30mm、圧力管径:30mm
Ⓑ吸上高さ30m、運転圧力:「標準」(OFF圧力240kPa)
吸込管径:30mm、圧力管径:30mm
※破線部域では60kPaの圧力変動があります。

■CT-P400W寸法図　(単位:mm)

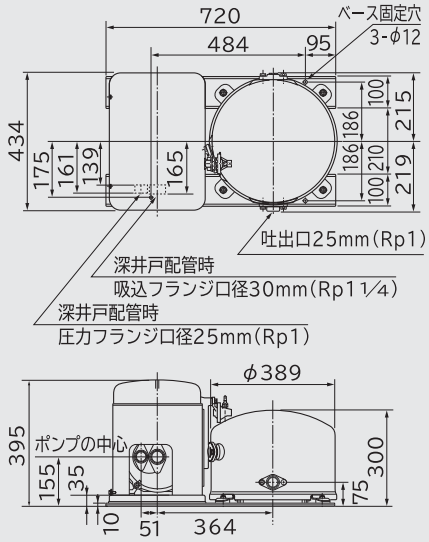

■ポンプ交換時必要部品

交換・組合せ・接続の対象	本ポンプ交換時に必要なサービス部品		
	部品名	部品番号	希望小売価格(税別)
J1形以前の除菌器と組合せ	セツゾクコネクタ(CS)	CS-20J1 002	400円★(税別)

●ご注意
※浅深両用自動ポンプは、ポンプ単独では使用できませんので、必ずジェット(別売品)と組み合せてお使いください。
※F形以降のジェットを使用することができますが、ポンプ交換の際は性能確保のため、ジェットの交換もおすすめします。
※他社ジェットとの組み合せはできません。
※吸上高さが12mを超える場合、運転圧力:「高」は使用できません。(ポンプが停止しない場合があります。)
※フラッシュバルブ及び直圧式トイレ(タンクレストイレ)は使用できません。(水が途切れることがあります。)
※他社の除菌器とは結線接続ができません。

・配管セット・据付部品・工事・使用済みの商品の引き取り等の費用は含まれておりません。小売りの価格については取扱店にお問い合わせください。

吸上高さ6mまでの浅井戸に、配管を変えて6mを超える深井戸用に。

インバーター

浅深両用 自動 ポンプ

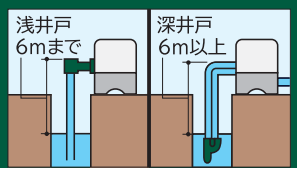

パワフル&快適 つよし 圧力強くん
日立インバーターポンプ

楽でか
操作パネル付

※写真はCT-P600Wです。

CT-P600W

166,000円☆(税別)

出力:600W	50/60Hz共用	電源:単相100V
電源ケーブル2m	2重絶縁プラグ	
凍結防止機能		

別売の標準ジェットJ40-6Wとの組み合せ

CT-P600W	166,000円☆(税別)
J40-6W	15,000円☆(税別)
合計	181,000円☆(税別)

用途	全揚程	吸上高さ	揚水量
浅井戸	12m	6m*2	55L/分
深井戸*3	24m	12m	46L/分

＊2 ポンプ据付位置が水面より低い場合の押込みは2mまで。
＊3 井戸径はVP100以上(100mm以上)必要。

別売の深井戸専用ジェットJ75-24Wとの組み合せ

CT-P600W	166,000円☆(税別)
J75-24W	17,500円☆(税別)
合計	183,500円☆(税別)

用途	全揚程	吸上高さ	揚水量
深井戸*4	30m	18m	32L/分
	36m	24m	22L/分

＊4 井戸径はVP100以上(100mm以上)必要。

別売の深井戸専用ジェットJ75-35Wとの組み合せ

CT-P600W	166,000円☆(税別)
J75-35W	17,500円☆(税別)
合計	183,500円☆(税別)

用途	全揚程	吸上高さ	揚水量
深井戸*5	42m	30m	14L/分
	47m	35m	10L/分

＊5 井戸径はVP100以上(100mm以上)必要。

別売の特殊ジェットJ40-24SWとの組み合せ

CT-P600W	166,000円☆(税別)
J40-24SW	46,000円☆(税別)
合計	212,000円☆(税別)

用途	全揚程	吸上高さ	揚水量
深井戸*6	35m	24m	10L/分

＊6 井戸径VP50専用。

■CT-P600W揚水特性曲線
【標準ジェットJ40-6W組み合わせ時】

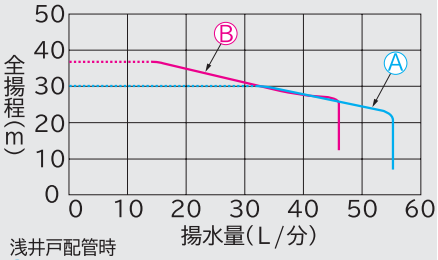

浅井戸配管時
Ⓐ吸上高さ6m、運転圧力:「標準」(OFF圧力240kPa)
吸込管径:30mm
深井戸配管時
Ⓑ吸上高さ12m、運転圧力:「標準」(OFF圧力240kPa)
吸込管径:30mm、圧力管径:25mm
※破線部域では60kPaの圧力変動があります。

■CT-P600W揚水特性曲線
【特殊ジェットJ40-24SW組み合わせ時】

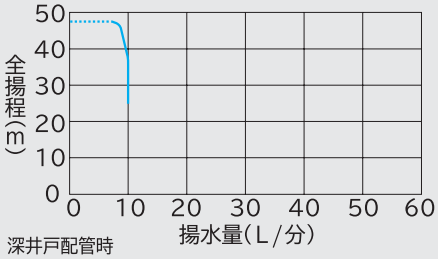

深井戸配管時
吸上高さ24m、運転圧力:「標準」(OFF圧力240kPa)
吸込管径:30mm
※破線部域では60kPaの圧力変動があります。

■CT-P600W揚水特性曲線
【深井戸専用ジェットJ75-24W組み合わせ時】

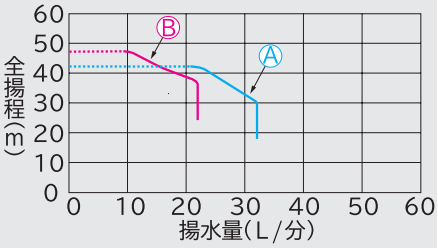

Ⓐ吸上高さ18m、運転圧力:「標準」(OFF圧力240kPa)
吸込管径:30mm、圧力管径:30mm
Ⓑ吸上高さ24m、運転圧力:「標準」(OFF圧力240kPa)
吸込管径:30mm、圧力管径:30mm
※破線部域では60kPaの圧力変動があります。

■CT-P600W揚水特性曲線
【深井戸専用ジェットJ75-35W組み合わせ時】

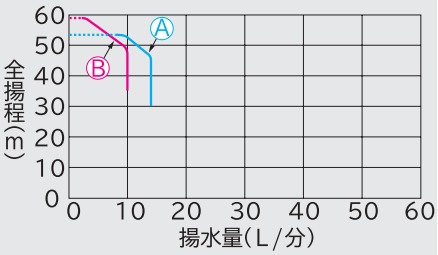

Ⓐ吸上高さ30m、運転圧力:「標準」(OFF圧力240kPa)
吸込管径:30mm、圧力管径:30mm
Ⓑ吸上高さ35m、運転圧力:「標準」(OFF圧力240kPa)
吸込管径:30mm、圧力管径:30mm
※破線部域では60kPaの圧力変動があります。

■CT-P600W寸法図　(単位:mm)

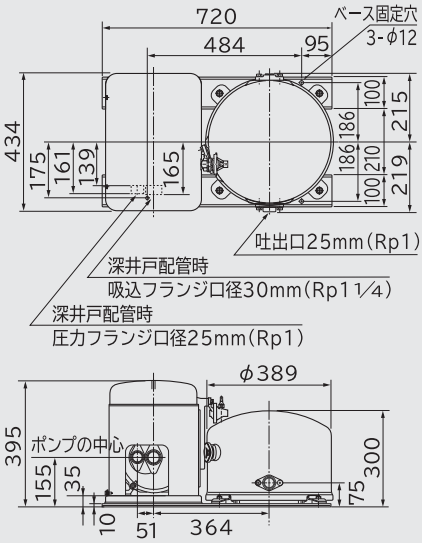

■ポンプ交換時必要部品

交換・組合せ・接続の対象	本ポンプ交換時に必要なサービス部品		
	部品名	部品番号	希望小売価格(税別)
J1形以前の除菌器と組合せ	セツゾクコネクタ(CS)	CS-20J1 002	400円★(税別)

●ご注意
※浅深両用自動ポンプは、ポンプ単独では使用できませんので、必ずジェット(別売品)と組み合せてお使いください。
※F形以降のジェットを使用することができますが、ポンプ交換の際は性能確保のため、ジェットの交換もおすすめします。
※他社ジェットとの組み合せはできません。
※吸上高さが12mを超える場合、運転圧力:「高」は使用できません。(ポンプが停止しない場合があります。)
※フラッシュバルブ及び直圧式トイレ(タンクレストイレ)は使用できません。(水が途切れることがあります。)
※他社の除菌器とは結線接続ができません。

☆この価格は事業者様向けの積算見積価格であり、一般消費者様向けの販売価格を示したものではありません。積算見積価格は本体価格であり、配送・設置調整★希望小売価格。○商品の色は印刷物ですので、実際の色とは異なる場合があります。

パワフル&快適
つよし
圧力強くん
日立インバーターポンプ

楽でか
操作パネル付

※写真はCT-K750Wです。

CT-K750W

170,000円☆(税別)

出力:750W | 50/60Hz共用 | 電源:三相200V
電源ケーブル2m | 丸形端子
凍結防止機能

別売の標準ジェットJ75-6Wとの組み合せ

CT-K750W	170,000円☆(税別)
J75-6W	15,000円☆(税別)
合計	185,000円☆(税別)

用途	全揚程	吸上高さ	揚水量
浅井戸	12m	6m*2	62L/分
深井戸*3	24m	12m	50L/分

＊2 ポンプ据付位置が水面より低い場合の押込みは2mまで。
＊3 井戸径はVP100以上(100mm以上)必要。

別売の深井戸専用ジェットJ75-24Wとの組み合せ

CT-K750W	170,000円☆(税別)
J75-24W	17,500円☆(税別)
合計	187,500円☆(税別)

用途	全揚程	吸上高さ	揚水量
深井戸*4	30m	18m	37L/分
	36m	24m	25L/分

＊4 井戸径はVP100以上(100mm以上)必要。

別売の深井戸専用ジェットJ75-35Wとの組み合せ

CT-K750W	170,000円☆(税別)
J75-35W	17,500円☆(税別)
合計	187,500円☆(税別)

用途	全揚程	吸上高さ	揚水量
深井戸*5	42m	30m	17L/分
	47m	35m	12L/分

＊5 井戸径はVP100以上(100mm以上)必要。

別売の特殊ジェットJ40-24SWとの組み合せ

CT-K750W	170,000円☆(税別)
J40-24SW	46,000円☆(税別)
合計	216,000円☆(税別)

用途	全揚程	吸上高さ	揚水量
深井戸*6	35m	24m	10L/分

＊6 井戸径VP50専用。

■CT-K750W揚水特性曲線
【標準ジェットJ75-6W組み合わせ時】

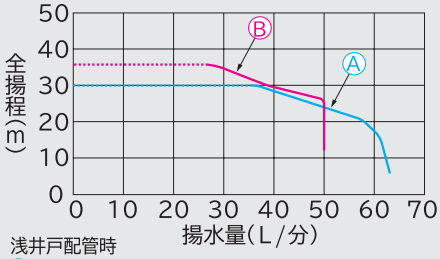

浅井戸配管時
Ⓐ吸上高さ6m、運転圧力:「標準」(OFF圧力240kPa)
吸込管径:30mm
深井戸配管時
Ⓑ吸上高さ12m、運転圧力:「標準」(OFF圧力240kPa)
吸込管径:30mm、圧力管径:25mm
※破線部域では60kPaの圧力変動があります。

■CT-K750W揚水特性曲線
【特殊ジェットJ40-24SW組み合わせ時】

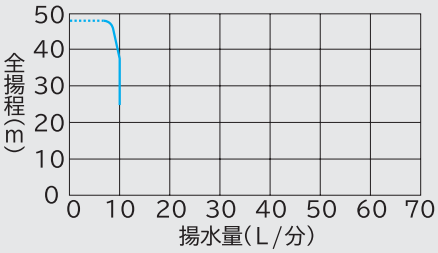

吸上高さ24m、運転圧力:「標準」(OFF圧力240kPa)
吸込管径:30mm
※破線部域では60kPaの圧力変動があります。

■CT-K750W揚水特性曲線
【深井戸専用ジェットJ75-24W組み合わせ時】

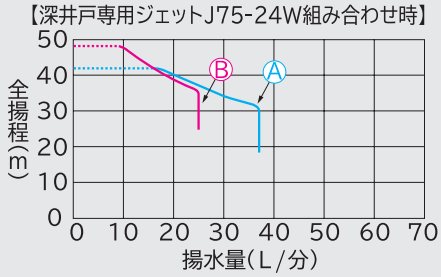

Ⓐ吸上高さ18m、運転圧力:「標準」(OFF圧力240kPa)
吸込管径:30mm、圧力管径:30mm
Ⓑ吸上高さ24m、運転圧力:「標準」(OFF圧力240kPa)
吸込管径:30mm、圧力管径:30mm
※破線部域では60kPaの圧力変動があります。

■CT-K750W揚水特性曲線
【深井戸専用ジェットJ75-35W組み合わせ時】

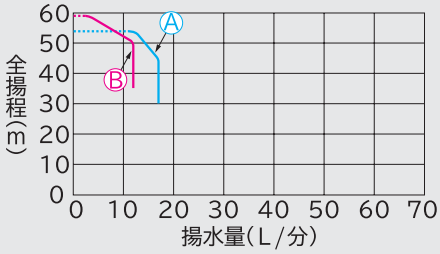

Ⓐ吸上高さ30m、運転圧力:「標準」(OFF圧力240kPa)
吸込管径:30mm、圧力管径:30mm
Ⓑ吸上高さ35m、運転圧力:「標準」(OFF圧力240kPa)
吸込管径:30mm、圧力管径:30mm
※破線部域では60kPaの圧力変動があります。

■CT-K750W寸法図　(単位:mm)

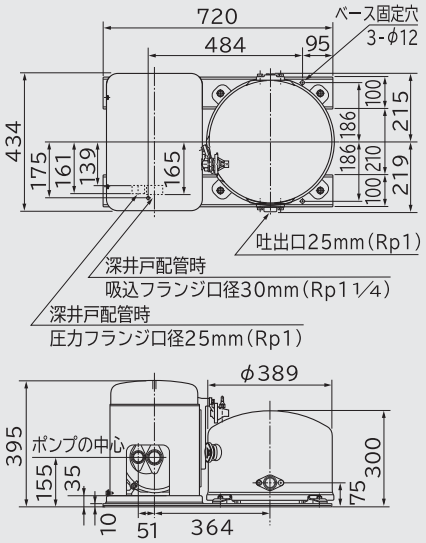

■ポンプ交換時必要部品

交換・組合せ・接続の対象	本ポンプ交換時に必要なサービス部品		
	部品名	部品番号	希望小売価格(税別)
J1形以前の除菌器と組合せ	セツゾクコネクタ(CS)	CS-20J1 002	400円★(税別)

●ご注意
※浅深両用自動ポンプは、ポンプ単独では使用できませんので、必ずジェット(別売品)と組み合せてお使いください。
※F形以降のジェットを使用することができますが、ポンプ交換の際は性能確保のため、ジェットの交換もおすすめします。
※他社ジェットとの組み合せはできません。
※吸上高さが12mを超える場合、運転圧力:「高」は使用できません。(ポンプが停止しない場合があります。)
※フラッシュバルブ及び直圧式トイレ(タンクレストイレ)は使用できません。(水が途切れることがあります。)
※他社の除菌器とは結線接続ができません。

・配管セット・据付部品・工事・使用済みの商品の引き取り等の費用は含まれておりません。小売りの価格については取扱店にお問い合わせください。

吸上高さ6mまでの浅井戸に、配管を変えて6mを超える深井戸用に。

浅深両用 非自動 ポンプ

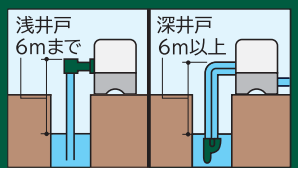

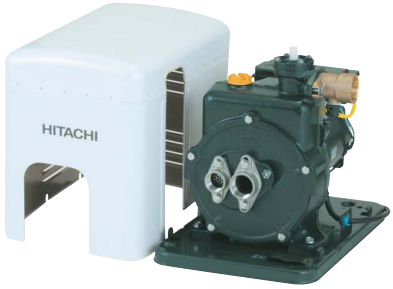

※写真はC-P400W 5です。

C-P400W 5

115,000円☆(税別)

出力:400W	50Hz用	電源:単相100V
水温リレー	モーター焼損防止装置	
電源ケーブル2m	2重絶縁プラグ	

C-P400W 6

115,000円☆(税別)

出力:400W	60Hz用	電源:単相100V
水温リレー	モーター焼損防止装置	
電源ケーブル2m	2重絶縁プラグ	

■C-P400W 5／6揚水特性曲線
【標準ジェットJ40-6W組み合わせ時】

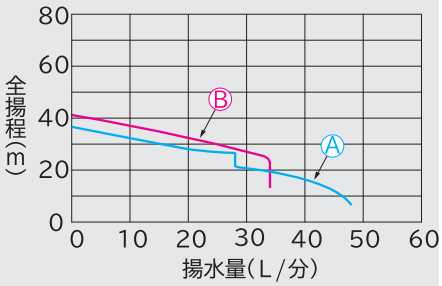

Ⓐ浅井戸配管時、吸上高さ6m
吸込管径:30mm
Ⓑ深井戸配管時、吸上高さ12m
吸込管径:30mm、圧力管径:25mm

■C-P400W 5／6揚水特性曲線
【深井戸専用ジェットJ75-35W組み合わせ時】

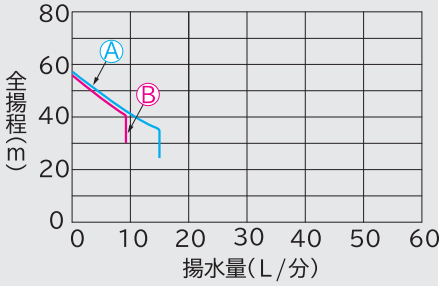

Ⓐ吸上高さ24m
Ⓑ吸上高さ30m
吸込管径:30mm、圧力管径:30mm

■C-P400W 5／6揚水特性曲線
【深井戸専用ジェットJ75-24W組み合わせ時】

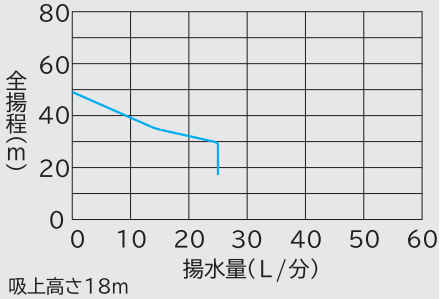

吸上高さ18m
吸込管径:30mm、圧力管径:30mm

■C-P400W 5／6揚水特性曲線
【特殊ジェットJ40-24SW組み合わせ時】

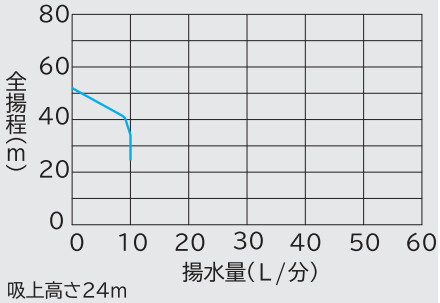

吸上高さ24m
吸込管径:30mm

別売の標準ジェットJ40-6Wとの組み合せ

C-P400W	115,000円☆(税別)
J40-6W	15,000円☆(税別)
合計	130,000円☆(税別)

用途	全揚程	吸上高さ	揚水量
浅井戸	12m	6m*2	45L／分
深井戸*1	23m	12m	34L／分

＊1 井戸径はVP100以上(100mm以上)必要。
＊2 ポンプ据付位置が水面より低い場合の押込みは2mまで。

別売の深井戸専用ジェットJ75-35Wとの組み合せ

C-P400W	115,000円☆(税別)
J75-35W	17,500円☆(税別)
合計	132,500円☆(税別)

用途	全揚程	吸上高さ	揚水量
深井戸*4	35m	24m	15L／分
	41m	30m	9L／分

＊4 井戸径はVP100以上(100mm以上)必要。

別売の深井戸専用ジェットJ75-24Wとの組み合せ

C-P400W	115,000円☆(税別)
J75-24W	17,500円☆(税別)
合計	132,500円☆(税別)

用途	全揚程	吸上高さ	揚水量
深井戸*3	29m	18m	25L／分

＊3 井戸径はVP100以上(100mm以上)必要。

別売の特殊ジェットJ40-24SWとの組み合せ

C-P400W	115,000円☆(税別)
J40-24SW	46,000円☆(税別)
合計	161,000円☆(税別)

用途	全揚程	吸上高さ	揚水量
深井戸*5	35m	24m	10L／分

＊5 井戸径VP50専用。

■C-P400W 5／6寸法図　(単位:mm)

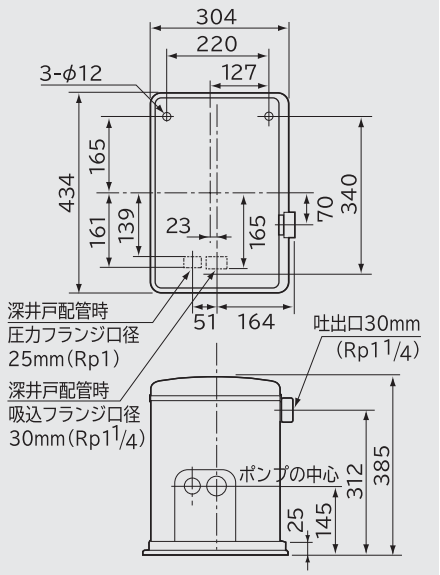

●ご注意
※浅深両用非自動ポンプは、ポンプ単独では使用できませんので、必ずジェット(別売品)と組み合せてお使いください。
※F形以降のジェットを使用することができますが、ポンプ交換の際は性能確保のため、ジェットの交換もおすすめします。
※他社ジェットとの組み合せはできません。
※50Hz用と60Hz用とがあります。電源・周波数に合ったものをご使用ください。
※圧力タンク、圧力スイッチは付いていません。

☆この価格は事業者様向けの積算見積価格であり、一般消費者様向けの販売価格を示したものではありません。積算見積価格は本体価格であり、配送・設置調整
○商品の色は印刷物ですので、実際の色とは異なる場合があります。

※写真はC-K750W 5です。

C-K750W 5

119,000円☆(税別)

出力:750W	50Hz用	電源:三相200V
水温リレー	モーター焼損防止装置	

C-K750W 6

119,000円☆(税別)

出力:750W	60Hz用	電源:三相200V
水温リレー	モーター焼損防止装置	

■C-K750W 5／6揚水特性曲線
【標準ジェットJ75-6W組み合わせ時】

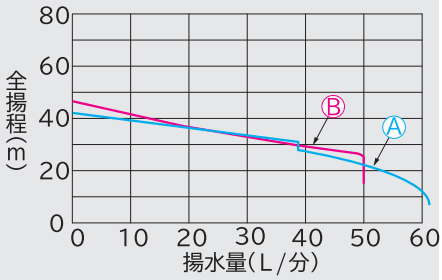

Ⓐ浅井戸配管時、吸上高さ6m
吸込管径:30mm
Ⓑ深井戸配管時、吸上高さ12m
吸込管径:30mm、圧力管径:25mm

■C-K750W 5／6揚水特性曲線
【深井戸専用ジェットJ75-35W組み合わせ時】

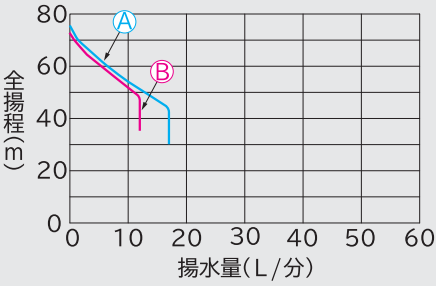

Ⓐ吸上高さ30m
Ⓑ吸上高さ35m
吸込管径:30mm、圧力管径:30mm

■C-K750W 5／6揚水特性曲線
【深井戸専用ジェットJ75-24W組み合わせ時】

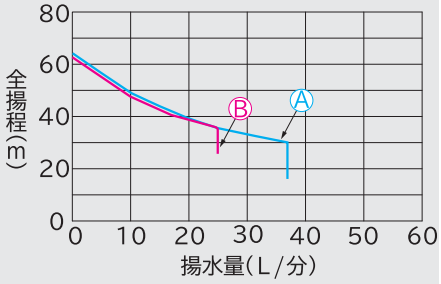

Ⓐ吸上高さ18m
Ⓑ吸上高さ24m
吸込管径:30mm、圧力管径:30mm

■C-K750W 5／6揚水特性曲線
【特殊ジェットJ40-24SW組み合わせ時】

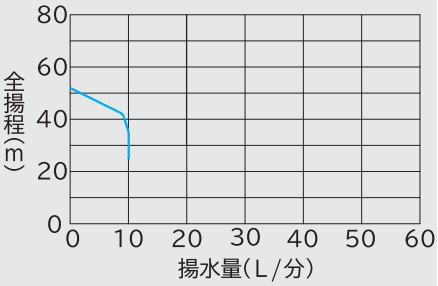

吸上高さ24m
吸込管径:30mm

別売の標準ジェットJ75-6Wとの組み合せ

C-K750W	119,000円☆(税別)
J75-6W	15,000円☆(税別)
合計	134,000円☆(税別)

用途	全揚程	吸上高さ	揚水量
浅井戸	12m	6m*2	60L／分
深井戸*1	24m	12m	50L／分

＊1 井戸径はVP100以上(100mm以上)必要。
＊2 ポンプ据付位置が水面より低い場合の押込みは2mまで。

別売の深井戸専用ジェットJ75-35Wとの組み合せ

C-K750W	119,000円☆(税別)
J75-35W	17,500円☆(税別)
合計	136,500円☆(税別)

用途	全揚程	吸上高さ	揚水量
深井戸*4	42m	30m	17L／分
	47m	35m	12L／分

＊4 井戸径はVP100以上(100mm以上)必要。

別売の深井戸専用ジェットJ75-24Wとの組み合せ

C-K750W	119,000円☆(税別)
J75-24W	17,500円☆(税別)
合計	136,500円☆(税別)

用途	全揚程	吸上高さ	揚水量
深井戸*3	30m	18m	37L／分
	36m	24m	25L／分

＊3 井戸径はVP100以上(100mm以上)必要。

別売の特殊ジェットJ40-24SWとの組み合せ

C-K750W	119,000円☆(税別)
J40-24SW	46,000円☆(税別)
合計	165,000円☆(税別)

用途	全揚程	吸上高さ	揚水量
深井戸*5	35m	24m	10L／分

＊5 井戸径VP50専用。

■C-K750W 5／6寸法図　(単位:mm)

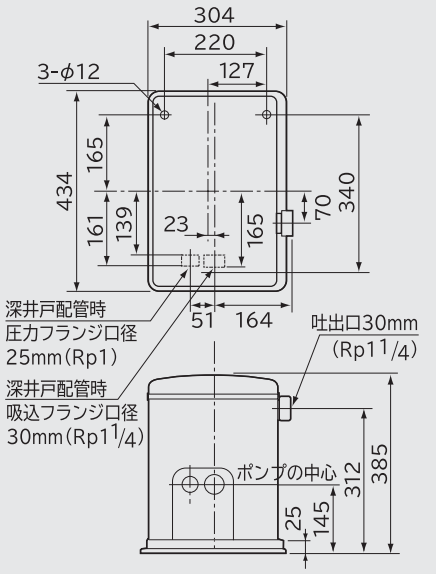

●ご注意
※浅深両用非自動ポンプは、ポンプ単独では使用できませんので、必ずジェット(別売品)と組み合せてお使いください。
※F形以降のジェットを使用することができますが、ポンプ交換の際は性能確保のため、ジェットの交換もおすすめします。
※他社ジェットとの組み合せはできません。
※50Hz用と60Hz用とがあります。電源・周波数に合ったものをご使用ください。
※圧力タンク、圧力スイッチ、電源ケーブルは付いていません。

・配管セット・据付部品・工事・使用済みの商品の引き取り等の費用は含まれておりません。小売りの価格については取扱店にお問い合わせください。

12m～35mまでの深井戸に。

インバーター

深井戸用 自動 コンパクトポンプ

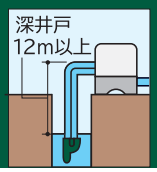

パワフル&快適 つよし 圧力強くん
日立インバーターポンプ

楽でか
操作パネル付

※写真はDM-P400Wです。

DM-P400W

157,000円☆(税別)

出力:400W | 50/60Hz共用 | 電源:単相100V
電源ケーブル2m | 2重絶縁プラグ
凍結防止機能

別売の深井戸専用ジェットJ75-24Wとの組み合せ

DM-P400W	157,000円☆(税別)
J75-24W	17,500円☆(税別)
合計	174,500円☆(税別)

用途	全揚程	吸上高さ	揚水量
深井戸*1	28m	12m	38L／分
	34m	18m	28L／分

＊1 井戸径はVP100以上(100mm以上)必要。

別売の深井戸専用ジェットJ75-35Wとの組み合せ

DM-P400W	157,000円☆(税別)
J75-35W	17,500円☆(税別)
合計	174,500円☆(税別)

用途	全揚程	吸上高さ	揚水量
深井戸*2	40m	24m	17L／分
	46m	30m	12L／分

＊2 井戸径はVP100以上(100mm以上)必要。

別売の特殊ジェットJ40-24SWとの組み合せ

DM-P400W	157,000円☆(税別)
J40-24SW	46,000円☆(税別)
合計	203,000円☆(税別)

用途	全揚程	吸上高さ	揚水量
深井戸*3	35m	24m	10L／分

＊3 井戸径VP50専用。

■DM-P400W揚水特性曲線
【深井戸専用ジェットJ75-24W組み合わせ時】

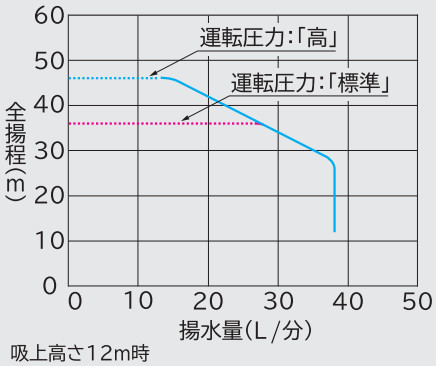

吸上高さ12m時
吸込管径:30mm、圧力管径:30mm
※破線部域では60kPaの圧力変動があります。

■DM-P400W揚水特性曲線
【特殊ジェットJ40-24SW組み合わせ時】

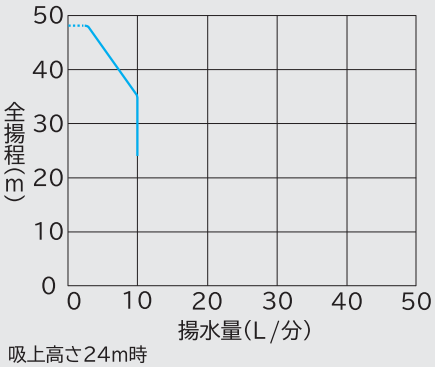

吸上高さ24m時
吸込管径:30mm

■DM-P400W揚水特性曲線
【深井戸専用ジェットJ75-35W組み合わせ時】

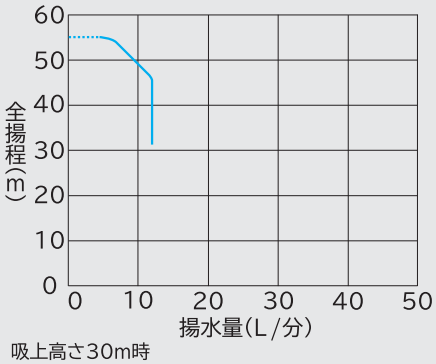

吸上高さ30m時
吸込管径:30mm、圧力管径:30mm

■DM-P400W寸法図 (単位:mm)

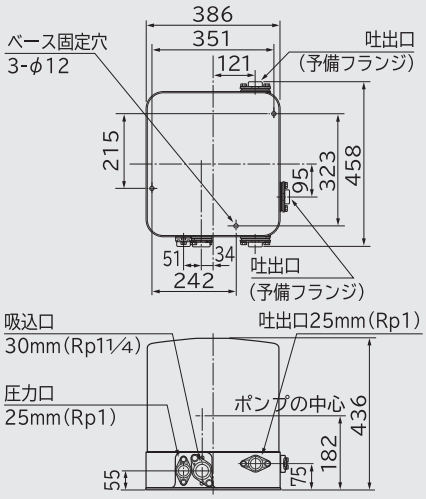

浅深両用ポンプからお取替えする場合

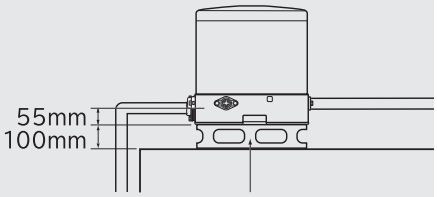

市販のブロック(100mm厚)を2枚横に敷いた上にポンプ本体を設置してください。

イメージ図

■ポンプ交換時必要部品

交換・組合せ・接続の対象	本ポンプ交換時に必要なサービス部品		
	部品名	部品番号	希望小売価格(税別)
J1形以前除菌器と組合せ	セツゾクコネクタ(CS)	CS-20J1 002	400円★(税別)

●ご注意
※深井戸用自動コンパクトポンプは、ポンプ単独では使用できませんので、必ずジェット(別売品)と組み合せてお使いください。
※F形以降のジェットを使用することができますが、ポンプ交換の際は性能確保のため、ジェットの交換もおすすめします。
※他社ジェットとの組み合せはできません。
※吸上高さが18mを超える場合、運転圧力:「高」は使用できません。(ポンプが停止しない場合があります。)
※フラッシュバルブ及び直圧式トイレ(タンクレストイレ)は使用できません。(水が途切れることがあります。)
※他社の除菌器とは結線接続ができません。

☆この価格は事業者様向けの積算見積価格であり、一般消費者様向けの販売価格を示したものではありません。積算見積価格は本体価格であり、配送・設置調整★希望小売価格。○商品の色は印刷物ですので、実際の色とは異なる場合があります。

パワフル&快適
つよし
圧力強くん
日立インバーターポンプ

楽でか
操作パネル付

※写真はDM-P600Wです。

DM-P600W

169,000円☆(税別)

出力:600W | 50/60Hz共用 | 電源:単相100V
電源ケーブル2m | 2重絶縁プラグ
凍結防止機能

別売の深井戸専用ジェットJ75-24Wとの組み合せ

DM-P600W	169,000円☆(税別)
J75-24W	17,500円☆(税別)
合計	186,500円☆(税別)

用途	全揚程	吸上高さ	揚水量
深井戸*1	28m	12m	39L/分
	34m	18m	29L/分
	40m	24m	18L/分

*1 井戸径はVP100以上(100mm以上)必要。

別売の深井戸専用ジェットJ75-35Wとの組み合せ

DM-P600W	169,000円☆(税別)
J75-35W	17,500円☆(税別)
合計	186,500円☆(税別)

用途	全揚程	吸上高さ	揚水量
深井戸*2	46m	30m	13L/分
	51m	35m	8L/分

*2 井戸径はVP100以上(100mm以上)必要。

別売の特殊ジェットJ40-24SWとの組み合せ

DM-P600W	169,000円☆(税別)
J40-24SW	46,000円☆(税別)
合計	215,000円☆(税別)

用途	全揚程	吸上高さ	揚水量
深井戸*3	35m	24m	10L/分

*3 井戸径VP50専用。

■DM-P600W揚水特性曲線
【深井戸専用ジェットJ75-24W組み合わせ時】

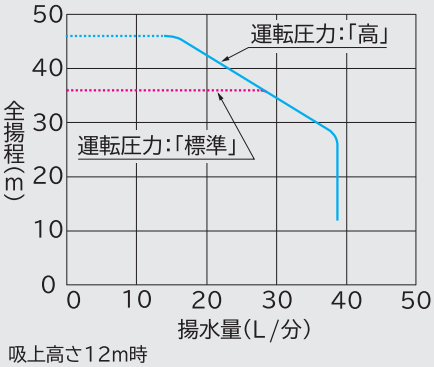

吸上高さ12m時
吸込管径:30mm、圧力管径:30mm
※破線部域では60kPaの圧力変動があります。

■DM-P600W揚水特性曲線
【特殊ジェットJ40-24SW組み合わせ時】

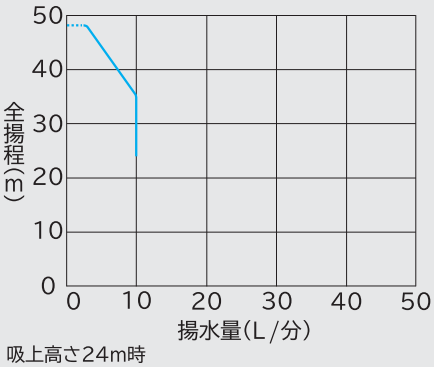

吸上高さ24m時
吸込管径:30mm

■DM-P600W揚水特性曲線
【深井戸専用ジェットJ75-35W組み合わせ時】

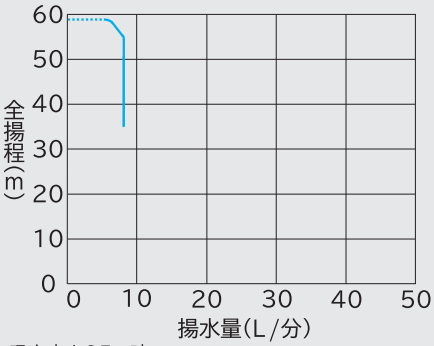

吸上高さ35m時
吸込管径:30mm、圧力管径:30mm

■DM-P600W寸法図　(単位:mm)

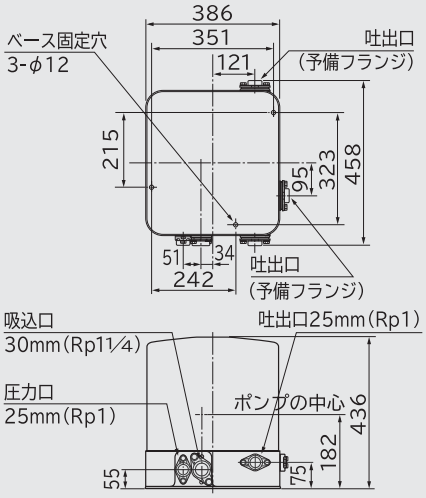

浅深両用ポンプからお取替えする場合

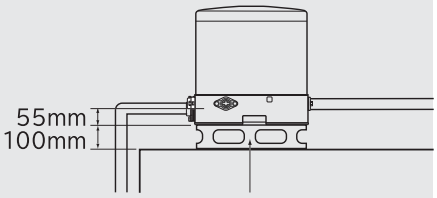

市販のブロック(100mm厚)を
2枚横に敷いた上にポンプ本体
を設置してください。

イメージ図

■ポンプ交換時必要部品

交換・組合せ・接続の対象	本ポンプ交換時に必要なサービス部品		
	部品名	部品番号	希望小売価格(税別)
J1形以前の除菌器と組合せ	セツゾクコネクタ(CS)	CS-20J1 002	400円★(税別)

●ご注意
※深井戸用自動コンパクトポンプは、ポンプ単独では使用できませんので、必ずジェット(別売品)と組み合せてお使いください。
※F形以降のジェットを使用することができますが、ポンプ交換の際は性能確保のため、ジェットの交換もおすすめします。
※他社ジェットとの組み合せはできません。
※吸上高さが18mを超える場合、運転圧力:「高」は使用できません。(ポンプが停止しない場合があります。)
※フラッシュバルブ及び直圧式トイレ(タンクレストイレ)は使用できません。(水が途切れることがあります。)
※他社の除菌器とは結線接続ができません。

・配管セット・据付部品・工事・使用済みの商品の引き取り等の費用は含まれておりません。小売りの価格については取扱店にお問い合わせください。

12m～35mまでの深井戸に。

インバーター

深井戸用 自動 コンパクトポンプ

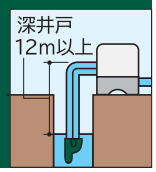

パワフル&快適 つよし 圧力強くん
日立インバーターポンプ

楽でか
操作パネル付

※写真はDM-K750Wです。

DM-K750W

173,000円☆(税別)

出力:750W	50/60Hz共用	電源:三相200V
電源ケーブル2m	丸形端子	
凍結防止機能		

別売の深井戸専用ジェットJ75-24Wとの組み合せ

DM-K750W	173,000円☆(税別)
J75-24W	17,500円☆(税別)
合計	190,500円☆(税別)

用途	全揚程	吸上高さ	揚水量
深井戸*1	28m	12m	40L／分
	34m	18m	32L／分
	40m	24m	19L／分

＊1 井戸径はVP100以上(100mm以上)必要。

別売の深井戸専用ジェットJ75-35Wとの組み合せ

DM-K750W	173,000円☆(税別)
J75-35W	17,500円☆(税別)
合計	190,500円☆(税別)

用途	全揚程	吸上高さ	揚水量
深井戸*2	46m	30m	14L／分
	51m	35m	10L／分

＊2 井戸径はVP100以上(100mm以上)必要。

別売の特殊ジェットJ40-24SWとの組み合せ

DM-K750W	173,000円☆(税別)
J40-24SW	46,000円☆(税別)
合計	219,000円☆(税別)

用途	全揚程	吸上高さ	揚水量
深井戸*3	35m	24m	10L／分

＊3 井戸径VP50専用。

■DM-K750W揚水特性曲線
【深井戸専用ジェットJ75-24W組み合わせ時】

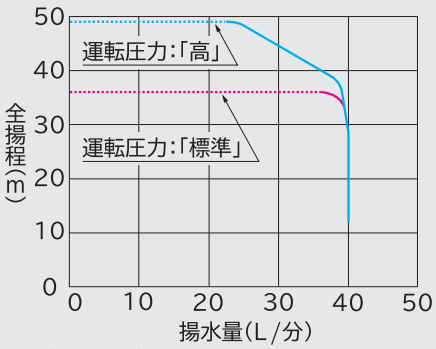

吸上高さ12m時
吸込管径:30mm、圧力管径:30mm
※破線部域では60kPaの圧力変動があります。

■DM-K750揚水特性曲線
【特殊ジェットJ40-24SW組み合わせ時】

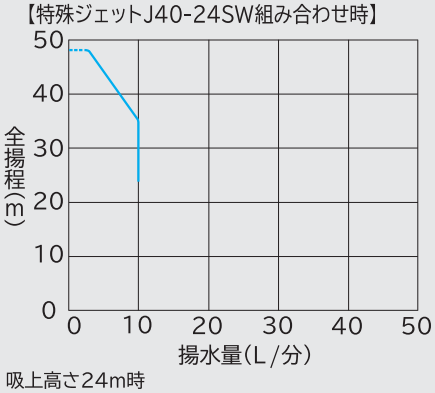

吸上高さ24m時
吸込管径:30mm

■DM-K750揚水特性曲線
【深井戸専用ジェットJ75-35W組み合わせ時】

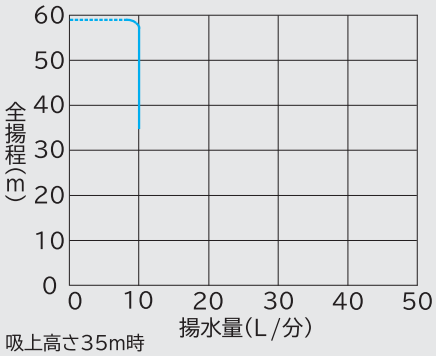

吸上高さ35m時
吸込管径:30mm、圧力管径:30mm

■DM-K750W寸法図 (単位:mm)

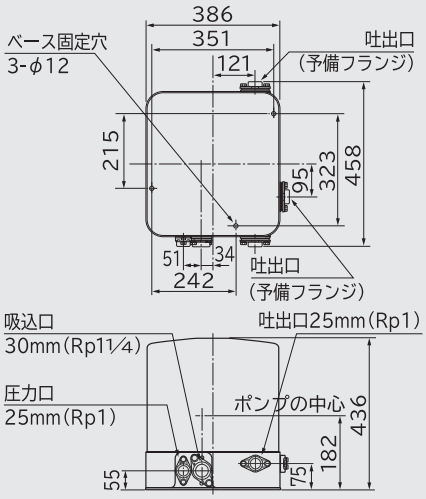

浅深両用ポンプからお取替えする場合

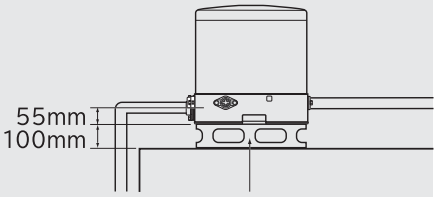

市販のブロック(100mm厚)を2枚横に敷いた上にポンプ本体を設置してください。

イメージ図

■ポンプ交換時必要部品

交換・組合せ・接続の対象	本ポンプ交換時に必要なサービス部品		
	部品名	部品番号	希望小売価格(税別)
J1形以前の除菌器と組合せ	セツゾクコネクタ(CS)	CS-20J1 002	400円★(税別)

●ご注意
※深井戸用自動コンパクトポンプは、ポンプ単独では使用できませんので、必ずジェット(別売品)と組み合せてお使いください。
※F形以降のジェットを使用することができますが、ポンプ交換の際は性能確保のため、ジェットの交換もおすすめします。
※他社ジェットとの組み合せはできません。
※吸上高さが18mを超える場合、運転圧力:「高」は使用できません。(ポンプが停止しない場合があります。)
※フラッシュバルブ及び直圧式トイレ(タンクレストイレ)は使用できません。(水が途切れることがあります。)
※他社の除菌器とは結線接続ができません。

☆この価格は事業者様向けの積算見積価格であり、一般消費者様向けの販売価格を示したものではありません。積算見積価格は本体価格であり、配送・設置調整★希望小売価格。○商品の色は印刷物ですので、実際の色とは異なる場合があります。

深井戸用に。

マイコン制御

深井戸用 自動 水中ポンプ

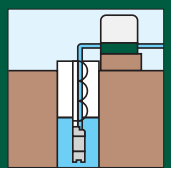

※写真はSFM-P450W 5です。

SFM-P450W 5

272,000円☆(税別)

用途	全揚程	吸上高さ	揚水量
深井戸*1	34m	4～30m	32L／分

＊1 井戸径はVP100以上(100mm以上)必要。

出力:450W　50Hz用　電源:単相100V

電源ケーブル2m　2重絶縁プラグ

凍結防止機能

■SFM-P450W 5／6揚水特性曲線

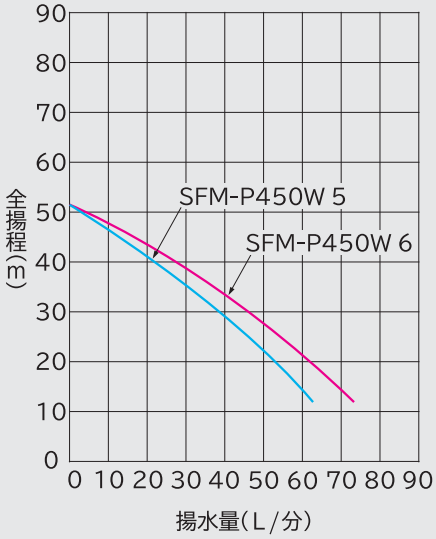

■SFM-P450W 5／6寸法図（単位:mm）

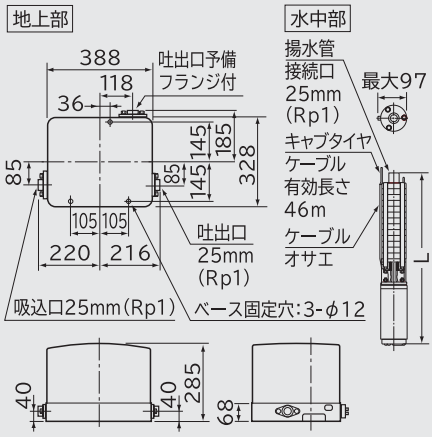

ポンプ型式	SFM-P450W 5	SFM-P450W 6
周波数	50Hz	60Hz
L	622	559
羽根車段数	9	6

SFM-P450W 6

272,000円☆(税別)

用途	全揚程	吸上高さ	揚水量
深井戸*2	34m	4～30m	39L／分

＊2 井戸径はVP100以上(100mm以上)必要。

出力:450W　60Hz用　電源:単相100V

電源ケーブル2m　2重絶縁プラグ

凍結防止機能

ステンレス製
多段タービン構造

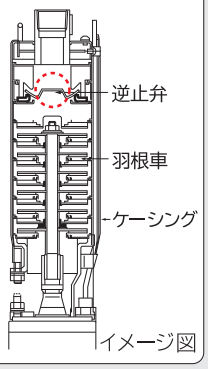

据付工事例〔SFM-P600W 5／6の場合〕

※据付上の注意:あらかじめ、井戸の砂を完全に取り除いてから行ってください。

付属の井戸フタをご使用になりますと据付工事が簡単になり、かつ井戸内への異物の侵入が防止できます。

●水中部につり下げロープ(付属品)を固定します。

●ロープで水中部を支えながら揚水管を接続し、モーターケーブルに張力が掛からぬようにしてください。
※揚水管は、塩化ビニル管(三相200Vのポンプは水道用亜鉛メッキ鋼管)を使用してください。

●水中部を所定の位置まで挿入し終わったら、つり下げロープ(付属品)により水中部を固定します。

●揚水管を地上部吸込口に固定します。※このとき、地上部に水中部や揚水管の荷重が掛からないようにしてください。

●吐出管を吐出口に接続します。

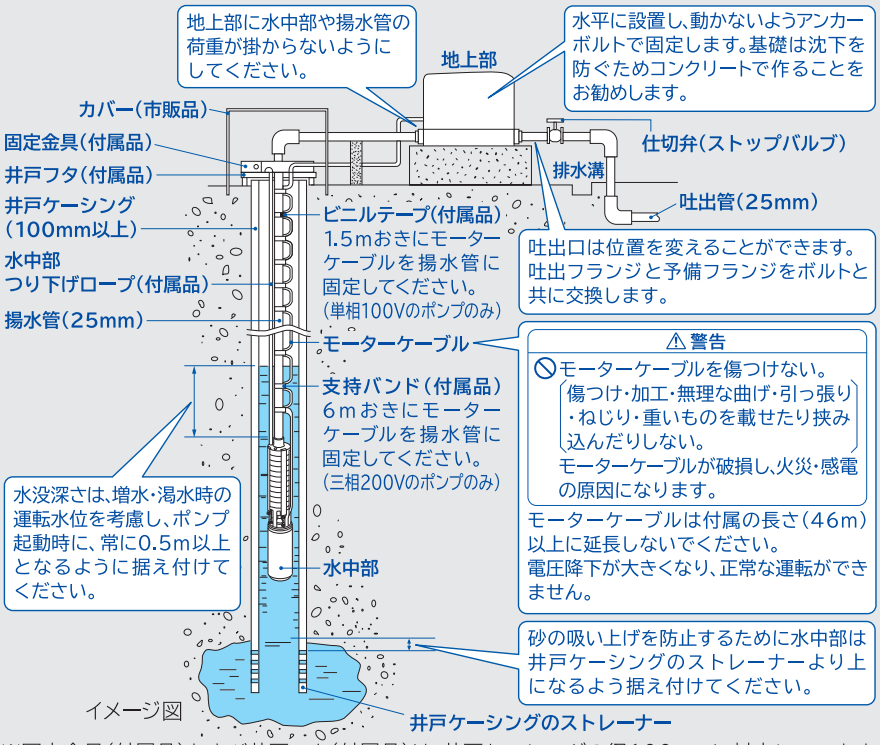

※固定金具(付属品)および井戸フタ(付属品)は、井戸ケーシングの径100mmに対応しています。

●ご注意

※深井戸用水中ポンプには、50Hz用と60Hz用とがあります。電源・周波数に合ったものをご使用ください。

※ポンプ停止圧力は締切圧力までになります。

※規定の吸上高さより浅く使用した場合、地上部が高圧となり圧力センサーや圧力タンクの破損の原因になります。地上部の圧力が600kPaを超える場合は地上部吸込口側にポンプ内圧が600kPa以下になる減圧弁(市販品)を取り付けてください。

※据付け上のご注意を守らずに、砂かみ、砂摩耗による故障が発生した場合、サービス保証の責任を負いませんので、十分にご注意ください。なお、据付け前にポンプの能力が井戸の湧水量をオーバーしないことを確認してください。

※除鉄除菌システム・除菌器および浄水器には使用しないでください。

※据付前の起動確認は、水中部を立てた状態で行い、気中運転は4～5秒以内にしてください。

※フラッシュバルブ及び直圧式トイレ(タンクレストイレ)は使用できません。(水が途切れることがあります。)

・配管セット・据付部品・工事・使用済みの商品の引き取り等の費用は含まれておりません。小売りの価格については取扱店にお問い合わせください。

深井戸用に。
マイコン制御
深井戸用 自動 水中ポンプ

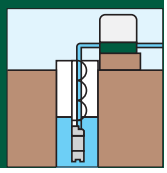

※写真はSFM-P450W 5です。

SFM-K750W 5
354,000円☆(税別)

用途	全揚程	吸上高さ	揚水量
深井戸*3	47m	24～42m	39L／分

＊3 井戸径はVP100以上(100mm以上)必要。

出力:750W　50Hz用　電源:三相200V
凍結防止機能

SFM-K750W 6
354,000円☆(税別)

用途	全揚程	吸上高さ	揚水量
深井戸*4	47m	24～42m	41L／分

＊4 井戸径はVP100以上(100mm以上)必要。

出力:750W　60Hz用　電源:三相200V
凍結防止機能

SFM-P600W 5
307,000円☆(税別)

用途	全揚程	吸上高さ	揚水量
深井戸*1	47m	12～40m	26L／分

＊1 井戸径はVP100以上(100mm以上)必要。

出力:600W　50Hz用　電源:単相100V
電源ケーブル2m　2重絶縁プラグ
凍結防止機能

SFM-P600W 6
307,000円☆(税別)

用途	全揚程	吸上高さ	揚水量
深井戸*2	47m	12～40m	30L／分

＊2 井戸径はVP100以上(100mm以上)必要。

出力:600W　60Hz用　電源:単相100V
電源ケーブル2m　2重絶縁プラグ
凍結防止機能

■SFM-P600W 5／6揚水特性曲線

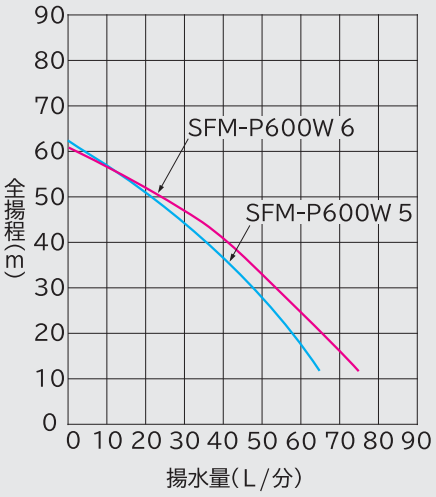

■SFM-K750W 5／6揚水特性曲線

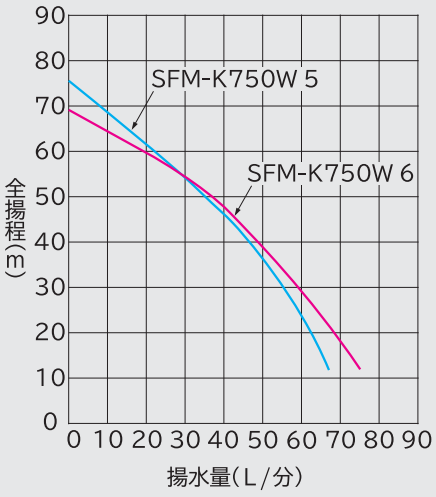

■SFM-P600W 5／6寸法図（単位:mm）

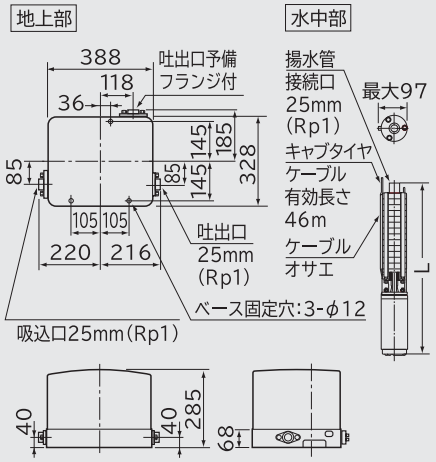

ポンプ型式	SFM-P600W 5	SFM-P600W 6
周波数	50Hz	60Hz
L	683	599
羽根車段数	11	7

■SFM-K750W 5／6寸法図（単位:mm）

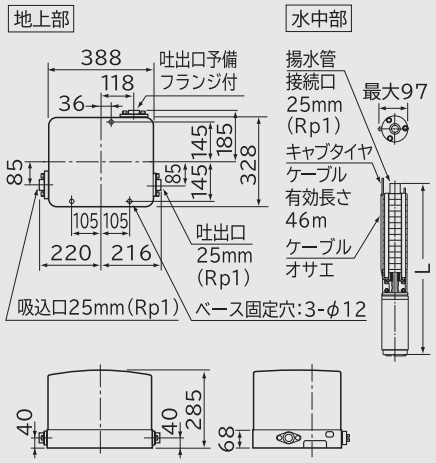

ポンプ型式	SFM-K750W 5	SFM-K750W 6
周波数	50Hz	60Hz
L	788	683
羽根車段数	13	8

●ご注意
※深井戸用水中ポンプには、50Hz用と60Hz用とがあります。電源・周波数に合ったものをご使用ください。
※ポンプ停止圧力は締切圧力までになります。
※規定の吸上高さより浅く使用した場合、地上部が高圧となり圧力センサーや圧力タンクの破損の原因になります。地上部の圧力が600kPaを超える場合は地上部吸込口側にポンプ内圧が600kPa以下になる減圧弁(市販品)を取り付けてください。
※据付け上のご注意を守らずに、砂かみ、砂摩耗による故障が発生した場合、サービス保証の責任を負いませんので、十分にご注意ください。なお、据付け前にポンプの能力が井戸の湧水量をオーバーしないことを確認してください。
※除鉄除菌システム・除菌器および浄水器には使用しないでください。
※据付前の起動確認は、水中部を立てた状態で行い、気中運転は4～5秒以内にしてください。
※フラッシュバルブ及び直圧式トイレ(タンクレストイレ)は使用できません。(水が途切れることがあります。)

☆この価格は事業者様向けの積算見積価格であり、一般消費者様向けの販売価格を示したものではありません。積算見積価格は本体価格であり、配送・設置調整
○商品の色は印刷物ですので、実際の色とは異なる場合があります。

3～6階建てのビル・マンション・アパートなどの自動給水に。

マイコン制御

自動 給水装置 交互並列タイプ

●交互並列タイプ：使用水量に応じて2台のポンプを交互に動かすか、同時に動かすかを自動選択します。

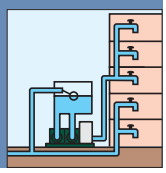

※写真は40FM-PD400W 5です。

BL認定品

40FM-PD400W 5

640,000円☆(税別)

全揚程(m)	吸上高さ(m)	給水量(L/分)
18	吸上げ3～押込み6	150

出力:400W　50Hz用　電源:単相100V

凍結防止機能　リレー・ブザー用端子付き

屋外設置可

BL認定品

40FM-KD750W 5

680,000円☆(税別)

全揚程(m)	吸上高さ(m)	給水量(L/分)
18	吸上げ3～押込み6	270

出力:750W　50Hz用　電源:三相200V

凍結防止機能　リレー・ブザー用端子付き

屋外設置可

BL認定品

40FM-PD400W 6

640,000円☆(税別)

全揚程(m)	吸上高さ(m)	給水量(L/分)
18	吸上げ3～押込み6	150

出力:400W　60Hz用　電源:単相100V

凍結防止機能　リレー・ブザー用端子付き

屋外設置可

BL認定品

40FM-KD750W 6

680,000円☆(税別)

全揚程(m)	吸上高さ(m)	給水量(L/分)
18	吸上げ3～押込み6	270

出力:750W　60Hz用　電源:三相200V

凍結防止機能　リレー・ブザー用端子付き

屋外設置可

■40FM-PD400W 5／6給水特性曲線

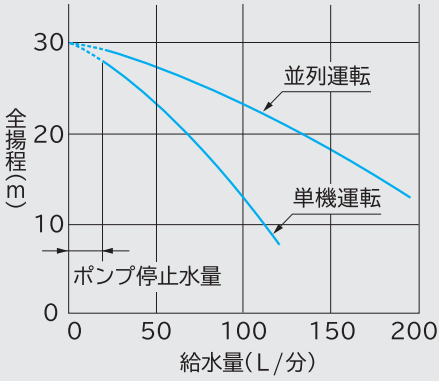

■40FM-KD750W 5／6給水特性曲線

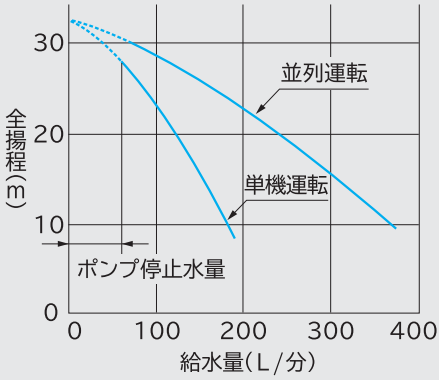

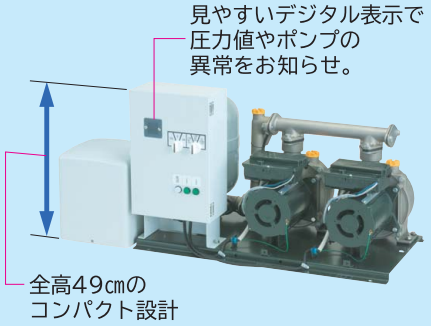

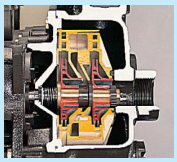

カットモデル

メカニカルシールの
交換が容易な
ユニット式
2段タービンポンプ採用。

●ポンプヘッド及び通水部のステンレス化による耐食構造
●最大吸上げ3mから押込み6mまで使用可能
●満・減水液面制御リレー用端子・市販のブザー用端子付き
●専用凍結防止ヒーター付き

■40FM-PD400W 5／6・40FM-KD750W 5／6寸法図　(単位mm)

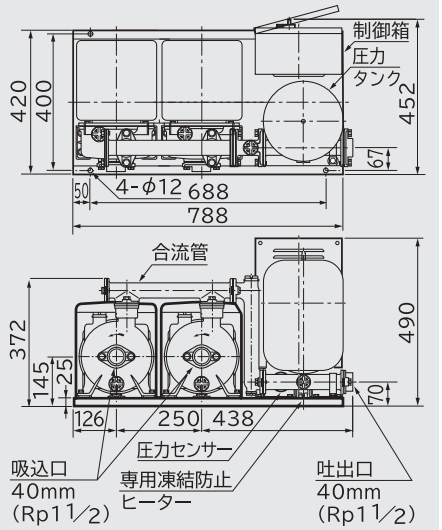

●ご注意
※交互並列タイプには、50Hz用と60Hz用とがあります。電源・周波数に合ったものをご使用ください。
※除鉄除菌システム・除菌器には使用しないでください。
※フラッシュバルブ及び直圧式トイレ(タンクレストイレ)は使用できません。(水が途切れることがあります。)
※非自吸式ですので、吸上げ使用時は市販のフート弁(逆止弁)を吸込管に取り付けてください。
※ポンプ停止圧力は遅延タイマーの動作でポンプ締切圧力までになります。

優良住宅部品(BL部品)について

住宅関連商品の中で、とくに品質・性能・アフターサービス等にすぐれたものを一般財団法人ベターリビングが認定した住宅部品です。認定を受けた機種には、「BLマーク証紙」で優良住宅部品(BL部品)であることを表示しています。表示された部品には、瑕疵保証と損害賠償の両面からBL保険がついています。

●BL認定を受けたポンプ補修用性能部品の保有期間は、製造打ち切り後10年です。

・配管セット・据付部品・工事・使用済みの商品の引き取り等の費用は含まれておりません。小売りの価格については取扱店にお問い合わせください。

3～6階建てのビル・マンション・アパートなどの自動給水に。

マイコン制御

自動 給水装置 交互タイプ

●交互タイプ：2台のポンプを交互に運転して給水します。
（並列運転は行いません。）

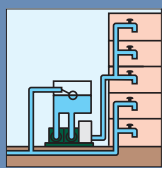

※写真は40FM-PR400W 5です。

BL認定品

40FM-PR400W 5 受注生産品

640,000円☆（税別）

全揚程(m)	吸上高さ(m)	給水量(L/分)
18	吸上げ3～押込み6	80

出力:400W　50Hz用　電源:単相100V
凍結防止機能　リレー・ブザー用端子付き
屋外設置可

BL認定品

40FM-KR750W 5 受注生産品

680,000円☆（税別）

全揚程(m)	吸上高さ(m)	給水量(L/分)
18	吸上げ3～押込み6	135

出力:750W　50Hz用　電源:三相200V
凍結防止機能　リレー・ブザー用端子付き
屋外設置可

BL認定品

40FM-PR400W 6 受注生産品

640,000円☆（税別）

全揚程(m)	吸上高さ(m)	給水量(L/分)
18	吸上げ3～押込み6	80

出力:400W　60Hz用　電源:単相100V
凍結防止機能　リレー・ブザー用端子付き
屋外設置可

BL認定品

40FM-KR750W 6 受注生産品

680,000円☆（税別）

全揚程(m)	吸上高さ(m)	給水量(L/分)
18	吸上げ3～押込み6	135

出力:750W　60Hz用　電源:三相200V
凍結防止機能　リレー・ブザー用端子付き
屋外設置可

■40FM-PR400W 5／6給水特性曲線

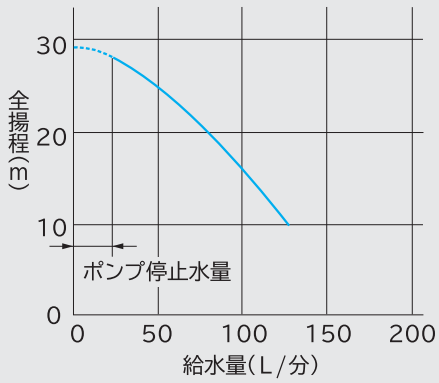

■40FM-KR750W 5／6給水特性曲線

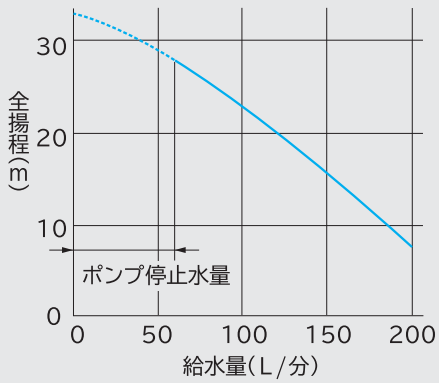

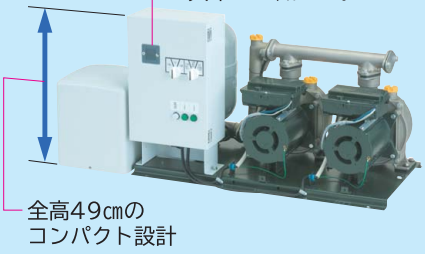

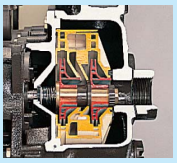

メカニカルシールの
交換が容易な
ユニット式
2段タービンポンプ採用。

カットモデル

●ポンプヘッド及び通水部のステンレス化による耐食構造
●最大吸上げ3mから押込み6mまで使用可能
●満・減水液面制御リレー用端子・市販のブザー用端子付き
●専用凍結防止ヒーター付き

■40FM-PR400W 5／6・40FM-KR750W 5／6寸法図　（単位mm）

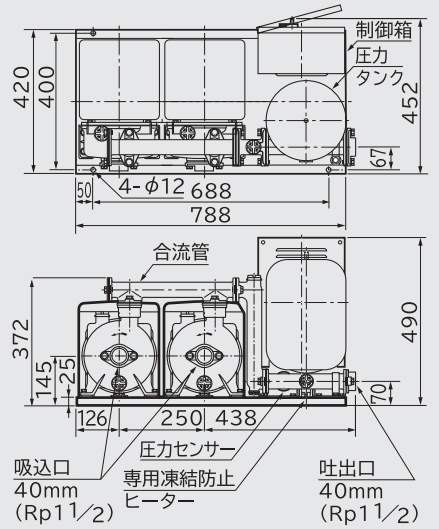

●ご注意
※交互タイプには、50Hz用と60Hz用とがあります。電源・周波数に合ったものをご使用ください。
※除鉄除菌システム・除菌器には使用しないでください。
※フラッシュバルブ及び直圧式トイレ（タンクレストイレ）は使用できません。（水が途切れることがあります。）
※非自吸式ですので、吸上げ使用時は市販のフート弁（逆止弁）を吸込管に取り付けてください。
※ポンプ停止圧力は遅延タイマーの動作でポンプ締切圧力までになります。

優良住宅部品（BL部品）について

住宅関連商品の中で、とくに品質・性能・アフターサービス等にすぐれたものを一般財団法人ベターリビングが認定した住宅部品です。認定を受けた機種には、「BLマーク証紙」で優良住宅部品（BL部品）であることを表示しています。表示された部品には、瑕疵保証と損害賠償の両面からBL保険がついています。

●BL認定を受けたポンプ補修用性能部品の保有期間は、製造打ち切り後10年です。

☆この価格は事業者様向けの積算見積価格であり、一般消費者様向けの販売価格を示したものではありません。積算見積価格は本体価格であり、配送・設置調整○商品の色は印刷物ですので、実際の色とは異なる場合があります。

3～6階建ての店舗併用住宅や事務所の給水に。

マイコン制御

自動給水装置 単独タイプ

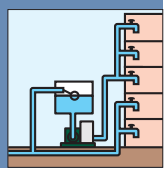

※写真は40FM-PS400W 5です。

40FM-PS400W 5

325,000円☆(税別)

全揚程(m)	吸上高さ(m)	給水量(L/分)
18	吸上げ3～押込み6	80

出力:400W　50Hz用　電源:単相100V

凍結防止機能　リレー・ブザー用端子付き

屋外設置可

40FM-KS750W 5

360,000円☆(税別)

全揚程(m)	吸上高さ(m)	給水量(L/分)
18	吸上げ3～押込み6	135

出力:750W　50Hz用　電源:三相200V

凍結防止機能　リレー・ブザー用端子付き

屋外設置可

40FM-PS400W 6

325,000円☆(税別)

全揚程(m)	吸上高さ(m)	給水量(L/分)
18	吸上げ3～押込み6	80

出力:400W　60Hz用　電源:単相100V

凍結防止機能　リレー・ブザー用端子付き

屋外設置可

40FM-KS750W 6

360,000円☆(税別)

全揚程(m)	吸上高さ(m)	給水量(L/分)
18	吸上げ3～押込み6	135

出力:750W　60Hz用　電源:三相200V

凍結防止機能　リレー・ブザー用端子付き

屋外設置可

■40FM-PS400W 5／6給水特性曲線

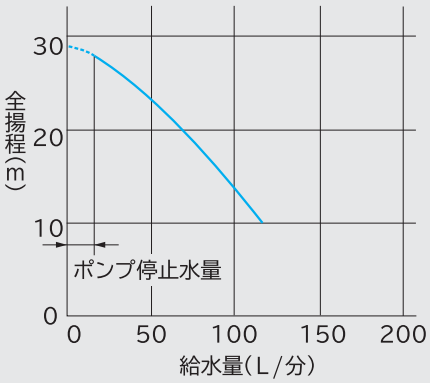

■40FM-KS750W 5／6給水特性曲線

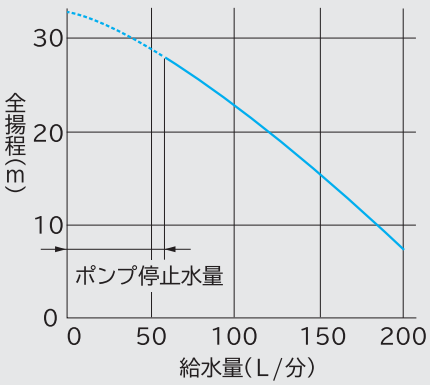

●ご注意

※単独タイプには、50Hz用と60Hz用とがあります。電源・周波数に合ったものをご使用ください。

※除鉄除菌システム・除菌器には使用しないでください。

※フラッシュバルブ及び直圧式トイレ(タンクレストイレ)は使用できません。(水が途切れることがあります。)

※非自吸式ですので、吸上げ使用時は市販のフート弁(逆止弁)を吸込管に取り付けてください。

※ポンプ停止圧力は遅延タイマーの動作でポンプ締切圧力までになります。

■40FM-PS400W 5／6・40FM-PS750W 5／6寸法図　(単位mm)

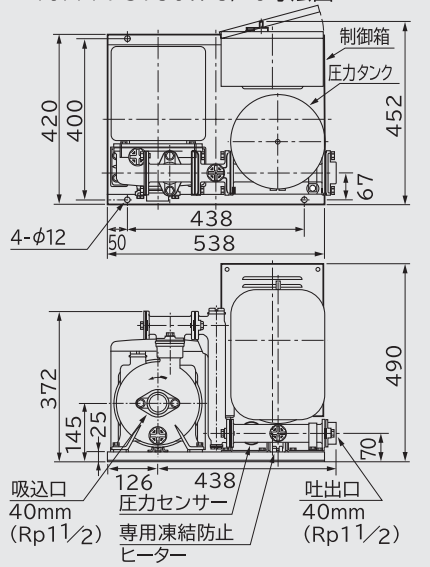

自動給水装置40FM型専用ポンプカバー

自動給水装置(交互並列/交互タイプ)を屋外に設置する場合は、このカバーをおすすめください。

PHG-750W

96,000円☆(税別)

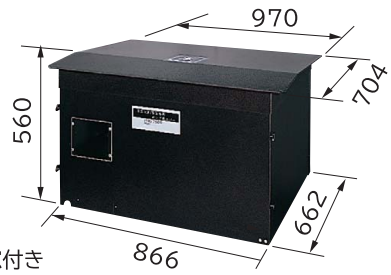

●カッパー処理●内面吸音材付き●制御盤点検窓付き

●塗装色:マンセル記号6～8.5YR2/1(参考値)●質量23kg　(単位mm)

・配管セット・据付部品・工事・使用済みの商品の引き取り等の費用は含まれておりません。小売りの価格については取扱店にお問い合わせください。

高架タンクへの給水などに。

非自動 給水装置

※写真は40F-K750W５です。

■40F-K750 W５／６給水特性曲線

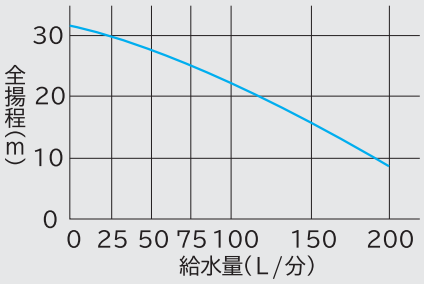

■40F-K750W寸法図　（単位mm）

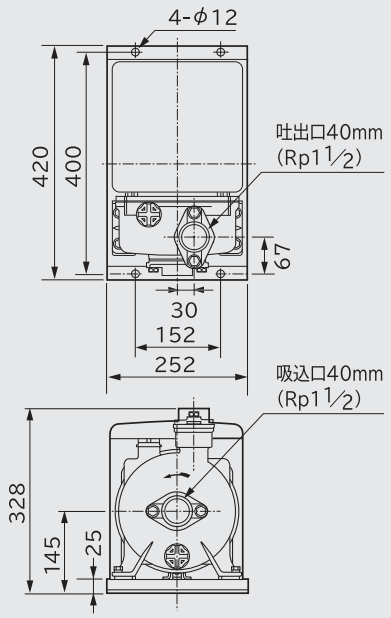

40F-K750W５

180,000円☆(税別)

全揚程(m)	吸上高さ(m)	給水量(L/分)
18	吸上げ3～押込み6	135

出力:750W　50Hz用　電源:三相200V

40F-K750W６

180,000円☆(税別)

全揚程(m)	吸上高さ(m)	給水量(L/分)
18	吸上げ3～押込み6	135

出力:750W　60Hz用　電源:三相200V

●ご注意
※非自動給水装置には、50Hzと60Hz用とがあります。電源・周波数に合ったものをご使用ください。
※非自吸式ですので、吸上げ使用時は市販のフート弁(逆止弁)を吸込管に取り付けてください。

水道水の出が悪いところ、水圧不足のところに。

10L受水槽内蔵形水道加圧装置

パワーシスターン

CX-110W

135,000円☆(税別)

出力:100W　50/60Hz共用　電源:単相100V
専用凍結防止ヒーター付き　断水リレー付き
電源ケーブル２m　２重絶縁プラグ

型式			CX-110W
配管口径(mm)	水道管		20
	給水管		20
	いっ水管		30
押上高さ			8m
給水量(全揚程8m時)			20L/分(50Hz) 25L/分(60Hz)
ボールタップ	種類		20mm複式
	吐出量(吐出圧100kPa)		32L/分
水槽貯水量			10L
ポンプ	圧力スイッチ動作圧力	ON	110kPa
		OFF	170kPa
モーター	種類		100Wコンデンサーランモーター
	電圧		単相100V
	消費電力		205W(50Hz) 300W(60Hz)
その他			断水リレー内蔵
質量			23kg

■CX-110W給水特性曲線

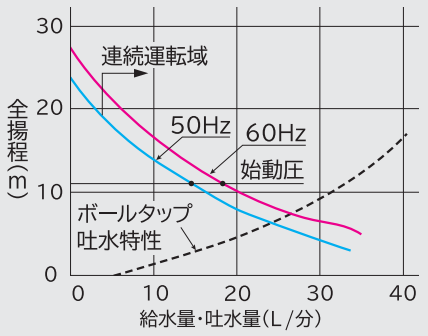

■CX-110W寸法図　（単位:mm）

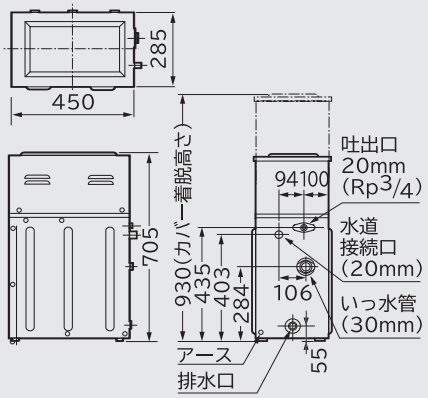

●ご注意
※使用時、吐出側の配管圧力が、圧力スイッチの開圧力以上になりますのでご注意ください。
※フラッシュバルブ及び直圧式トイレ(タンクレストイレ)は使用できません。(水が途切れることがあります。)

☆この価格は事業者様向けの積算見積価格であり、一般消費者様向けの販売価格を示したものではありません。積算見積価格は本体価格であり、配送・設置調整★希望小売価格。○商品の色は印刷物ですので、実際の色とは異なる場合があります。

300W以下の浅井戸・加圧給水用自動ブラダ式ポンプ（別売）、浅井戸用自動ポンプ（別売）と組み合わせて使う受水槽です。

（200L 500L）
角形受水槽

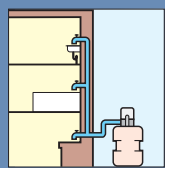

※写真はポンプ組み合わせ例です。
取り付け作業は別途必要となります。

※写真のポンプは別売です。※写真のポンプは別売です。

UB-200W
126,000円☆（税別）

密閉構造	ボールタップ付き
断水リレー付き	吸込管付き

■UB-200W寸法図　（単位mm）

型式＼寸法	A	B	C	D	E
WT-P125W	186	823	990	1173	575
WT-P200W WT-K200W WT-P300W	189	838	1063	1248	540
WM-P150X WM-P250X	119	825	892	1068	548

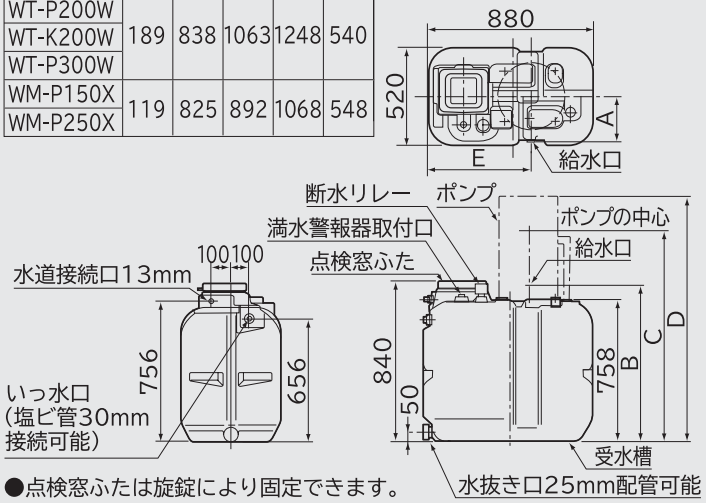

●点検窓ふたは旋錠により固定できます。

※写真はポンプ組み合わせ例です。
取り付け作業は別途必要となります。

※写真のポンプは別売です。　※写真のポンプは別売です。

UB-500W
190,000円☆（税別）

密閉構造	ボールタップ付き
断水リレー付き	吸込管付き

■UB-500W寸法図　（単位mm）

型式＼寸法	A	B	C	D	E
WT-P125W	396	1013	1180	1363	232
WT-P200W WT-K200W WT-P300W	399	1028	1253	1438	197
WM-P150X WM-P250X	101	1015	1082	1258	205

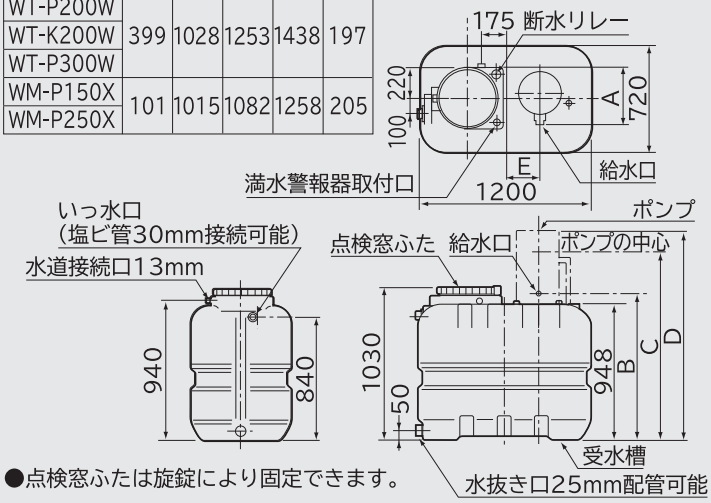

●点検窓ふたは旋錠により固定できます。

項目＼型式		UB-200W	UB-500W
受水槽	貯水量	200L	500L
	材質	ポリエチレン	
ボールタップ		13mm複式	
配管口径（mm）	水道管	13	
	吸込管	25	
	いっ水管	30	
質量（kg）（満水時）		20（240）	36（560）
外形寸法（mm）		幅880×奥行520×高さ840	幅1,200×奥行720×高さ1,030

■13mmボールタップ給水性能曲線

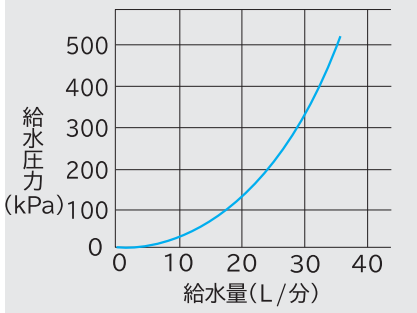

角形受水槽用（UB-200W、UB-500W用）満水警報器（別売）

B-UW
12,000円☆（税別）
※WT-K200Wには使用できません。

■受水槽交換時必要部品

交換・組合せ・接続の対象	受水槽交換時に必要なサービス部品		
	部品名	部品番号	希望小売価格（税別）
J形以前のポンプと断水リレーと接続	Jセツゾクタンシ(UB)	UB-200J 008	400円★（税別）
J形以前のポンプと満水警報器と接続	Jセツゾクタンシ(B-U)	UB-200J 009	400円★（税別）

●ご注意
※耐震架台タイプではありません。
※400W以上のポンプは組み合わせできません。

・配管セット・据付部品・工事・使用済みの商品の引き取り等の費用は含まれておりません。小売りの価格については取扱店にお問い合わせください。

給湯の圧力不足を軽減。

自動式 給湯加圧ポンプ

※写真はH-PB40FWです。

H-PB40FW

92,000円☆(税別)

周波数	全揚程(m)	給水量(L/分)
50Hz	2.5	13
60Hz	3	20

出力:40W　50/60Hz共用　電源:単相100V
90℃温水まで使用可　自動式(流量スイッチ付き)
屋内用　電源コード2m　2重絶縁プラグ

H-PB100FW 5

109,000円☆(税別)

電源	全揚程(m)	給水量(L/分)
50Hz	10	13

出力:100W　50Hz用　電源:単相100V
90℃温水まで使用可　自動式(流量スイッチ付き)
屋内用　電源コード2m　2重絶縁プラグ

H-PB100FW 6

109,000円☆(税別)

電源	全揚程(m)	給水量(L/分)
60Hz	10	13

出力:100W　60Hz用　電源:単相100V
90℃温水まで使用可　自動式(流量スイッチ付き)
屋内用　電源コード2m　2重絶縁プラグ

■H-PB40FW給水特性曲線

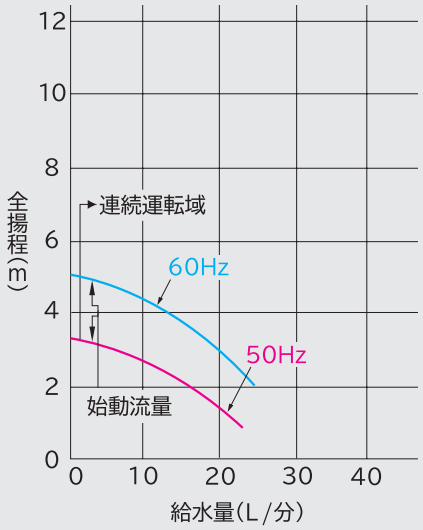

■H-PB40FW寸法図　(単位:mm)

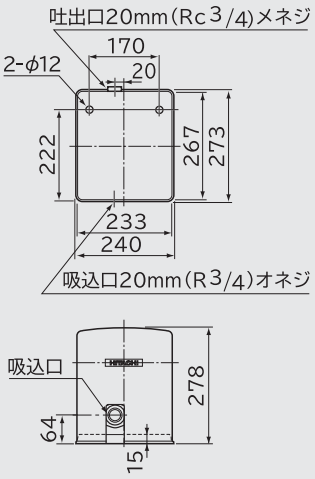

■H-PB100FW 5/6給水特性曲線

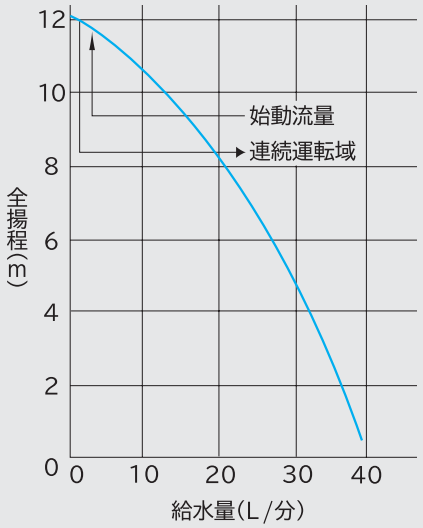

■H-PB100FW 5/6寸法図　(単位:mm)

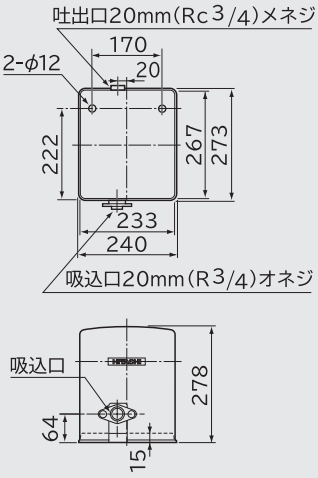

●ご注意
※給湯加圧ポンプはポンプが停止している状態で2.5L/分以上の給湯量が得られないシャワーおよび水栓に対しては使用できません。(2.5L/分以下ですとフロースイッチが作動せずポンプは運転しません。)
※ポンプにかかる圧力は、常時100kPa以下としてください。
※給湯加圧ポンプH-PB100FWには、50Hz用と60Hz用とがあります。電源・周波数に合ったものをご使用ください。

☆この価格は事業者様向けの積算見積価格であり、一般消費者様向けの販売価格を示したものではありません。積算見積価格は本体価格であり、配送・設置調整★希望小売価格。○商品の色は印刷物ですので、実際の色とは異なる場合があります。

吸上高さが8mまでの井戸に。高架タンクへの給水などに。

浅井戸用 非自動 ポンプ

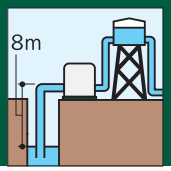

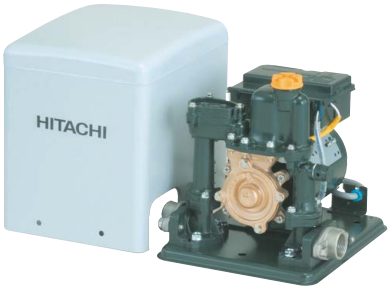

※写真はW-P125W5です。

■W-P125W 5／6揚水特性曲線

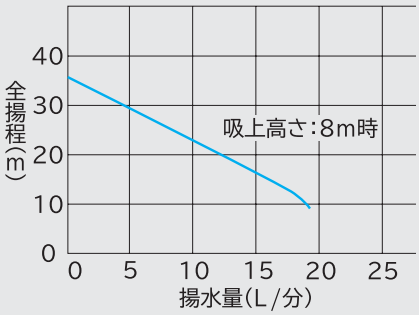

■W-P125W 5／6寸法図 (単位:mm)

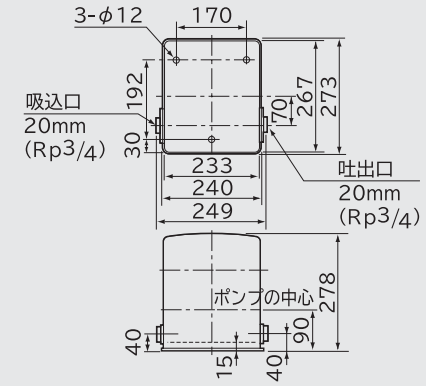

W-P125W 5
68,000円☆(税別)

全揚程(m)	吸上高さ(m)	揚水量(L/分)
12	8	18

出力:125W	50Hz用	電源:単相100V
水温リレー付き	自吸式(逆止弁内蔵)	
電源ケーブル2m	2重絶縁プラグ	

W-P125W 6
68,000円☆(税別)

全揚程(m)	吸上高さ(m)	揚水量(L/分)
12	8	18

出力:125W	60Hz用	電源:単相100V
水温リレー付き	自吸式(逆止弁内蔵)	
電源ケーブル2m	2重絶縁プラグ	

●ご注意
※浅井戸用 非自動 ポンプには、50Hz用と60Hz用とがあります。電源・周波数に合ったものをご使用ください。
※圧力タンク、圧力スイッチは付いていません。
※F型以前のポンプと配管接続位置が異なります。配管の互換性を保持するためには以下の処置を行ってください。

吸込み側または吐出側の配管を約20mm短くしてください。

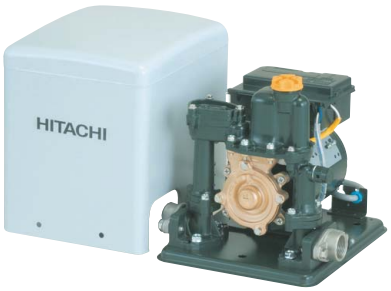

※写真はW-P200W5です。

■W-P200W 5／6・W-K200W 5／6揚水特性曲線

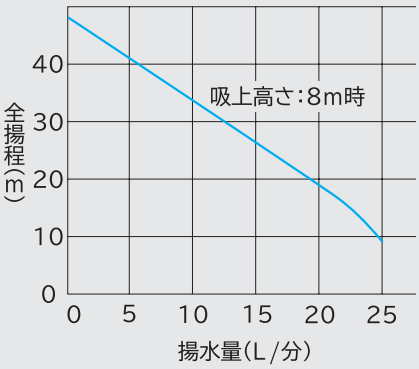

■W-P200W 5／6・W-K200W 5／6寸法図 (単位:mm)

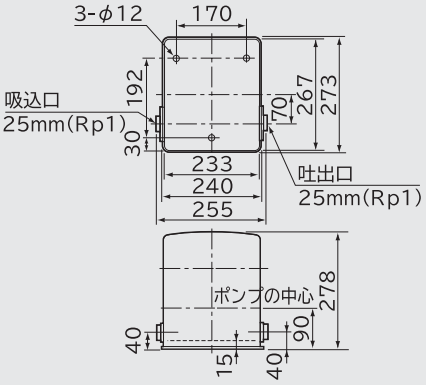

W-P200W 5
80,000円☆(税別)

全揚程(m)	吸上高さ(m)	揚水量(L/分)
12	8	24

出力:200W	50Hz用	電源:単相100V
水温リレー付き	自吸式(逆止弁内蔵)	
電源ケーブル2m	2重絶縁プラグ	

W-K200W 5
81,000円☆(税別)

全揚程(m)	吸上高さ(m)	揚水量(L/分)
12	8	24

出力:200W	50Hz用	電源:三相200V
水温リレー付き	自吸式(逆止弁内蔵)	

W-K200W 6
81,000円☆(税別)

全揚程(m)	吸上高さ(m)	揚水量(L/分)
12	8	24

出力:200W	60Hz用	電源:三相200V
水温リレー付き	自吸式(逆止弁内蔵)	

W-P200W 6
80,000円☆(税別)

全揚程(m)	吸上高さ(m)	揚水量(L/分)
12	8	24

出力:200W	60Hz用	電源:単相100V
水温リレー付き	自吸式(逆止弁内蔵)	
電源ケーブル2m	2重絶縁プラグ	

■ポンプ交換時必要部品

交換・組合せ・接続の対象	本ポンプ交換時に必要なサービス部品		
	部品名	部品番号	希望小売価格(税別)
F形以前のポンプと接続	スペーサブクミ(S)	W-P200H 007	500円★(税別)

●ご注意
※浅井戸用 非自動 ポンプには、50Hz用と60Hz用とがあります。電源・周波数に合ったものをご使用ください。
※圧力タンク、圧力スイッチは付いていません。

・配管セット・据付部品・工事・使用済みの商品の引き取り等の費用は含まれておりません。小売りの価格については取扱店にお問い合わせください。

吸上高さが8m（7m）までの井戸に。高架タンクへの給水などに。

浅井戸用 非自動 ポンプ

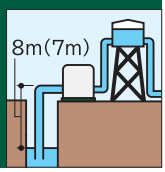

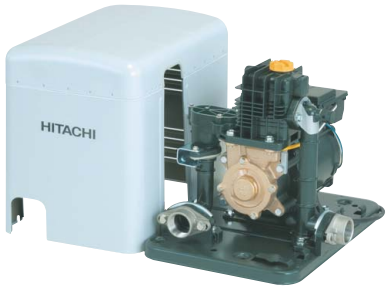

※写真はW-P400W 5です。

W-P400W 5

125,000円☆（税別）

全揚程(m)	吸上高さ(m)	揚水量(L/分)
12	8	40

出力:400W	50Hz用	電源:単相100V
水温リレー付き	自吸式(逆止弁内蔵)	
電源ケーブル2m	2重絶縁プラグ	

W-P400W 6

125,000円☆（税別）

全揚程(m)	吸上高さ(m)	揚水量(L/分)
12	8	40

出力:400W	60Hz用	電源:単相100V
水温リレー付き	自吸式(逆止弁内蔵)	
電源ケーブル2m	2重絶縁プラグ	

W-K750W 5

130,000円☆（税別）

全揚程(m)	吸上高さ(m)	揚水量(L/分)
12	7	61

出力:750W	50Hz用	電源:三相200V
水温リレー付き	自吸式(逆止弁内蔵)	

W-K750W 6

130,000円☆（税別）

全揚程(m)	吸上高さ(m)	揚水量(L/分)
12	7	61

出力:750W	60Hz用	電源:三相200V
水温リレー付き	自吸式(逆止弁内蔵)	

■W-P400W 5／6揚水特性曲線

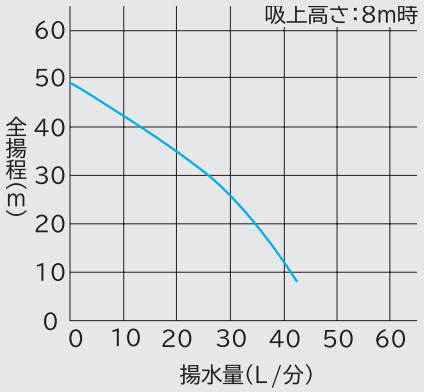

■W-K750W 5／6揚水特性曲線

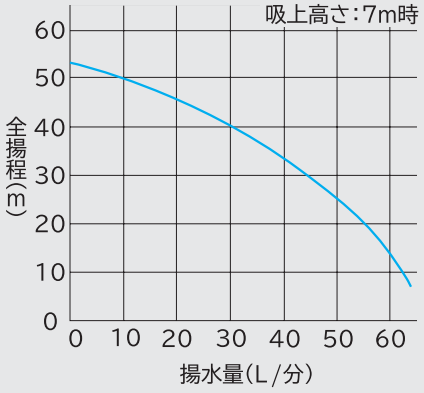

■W-P400W 5／6・W-K750W 5／6寸法図　（単位:mm）

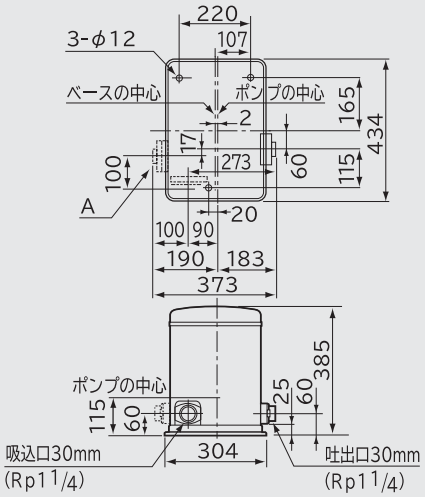

吸込方向が〔A〕に変えられます。

●ご注意

※浅井戸用 非自動 ポンプには、50Hz用と60Hz用とがあります。電源・周波数に合ったものをご使用ください。

※圧力タンク、圧力スイッチは付いていません。

☆この価格は事業者様向けの積算見積価格であり、一般消費者様向けの販売価格を示したものではありません。積算見積価格は本体価格であり、配送・設置調整

○商品の色は印刷物ですので、実際の色とは異なる場合があります。

濁りをとって、水をきれいに。

井戸用

浄水器

PE-25W

75,000円☆(税別)

※カートリッジE-25W同梱

カートリッジ式	締付けボルトM12

浄水器仕様

濁度ろ過能力 (濁度10度の原水を2度以下にろ過する能力)	90,000L (100kPaで通水の時)
残留塩素ろ過能力 (塩素濃度2mg/Lの原水を0.4mg/L以下にろ過する能力)	120,000L (ろ過水量20L/分の時)
ろ　材	カートリッジ式
逆止弁	内蔵
配管口径	25mm(フランジ式)
最大使用圧力	400kPa
質　量	13kg(満水時34kg)

PE-25W・25V・25NS・25S専用
交換用カートリッジ(別売)

E-25W(1台分・2個入り)

17,000円☆(税別)

※カートリッジ内にろ材が入っておりますので、E-25FWは不要です。

PE-25W・25V・25NS・25S専用
交換用ろ材(別売)

E-25FW

5,500円☆(税別)

※ろ材(2袋)

PE-25J・25H・25F専用
交換用ろ材(別売)

E-25J2

8,000円☆(税別)

※ろ材(1袋)+ろ袋(8枚)

■ろ過抵抗曲線(初期値)

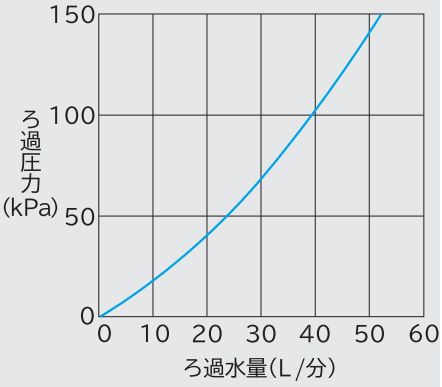

■PE-25W寸法図　(単位:mm)

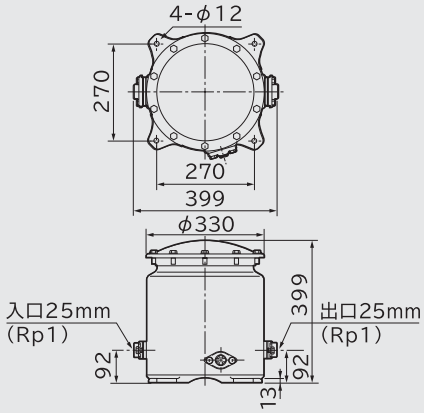

浄水器を正しくお使いいただくために

〈除去効果のある成分〉

●水に浮遊している濁り(約30μm以上の微粒子)

浄水器は、飲料水(保健所で飲料水として適合した井戸水)をよりおいしくするためのものです。したがって〈除去できる成分〉に掲げている成分が飲料水中に含まれている場合に、その量を少なくすることができるものです。

〈除去効果のない成分〉

●井戸水に溶けている鉄分(見た目には無色透明でも、煮沸すると赤くなる水) ●沸かすと黒色の沈殿になるマンガン ●水に溶けている鉄分、化学薬品など ●水に溶けている塩分(塩素イオン)を除いて真水に変えることはできません。(海水など) ●色度は除去できません。

※極端に濁った水(濁度20度以上)には使用しないでください。ろ材の交換期間が短くなります。なお濁度20度とは雨水の濁りぐらいです。

※ろ過した水は、カルキを含んでいませんからお早目にご使用ください。

※長時間(2日以上)お使いにならなかったときは、通水してからお使いください。

※池用(養魚用)には使用できません。

※硬水を軟水にかえることはできません。

●ご注意

※井戸水の水質により浄水器では除去できない成分がありますので、水質検査を事前に実施し、確認してください。

※水道管への直結使用はできません。

※浄水器の出口側に点検用の蛇口を設けてください。初期使用時やカートリッジ交換時は、一時的に黒く濁った水(ろ材の微粉末)が出ますので、点検用の蛇口を開いて透明な水になったことを確認してから使用してください。(黒く濁った水を流すと温水器などの機器の故障原因となる場合があります。)

※ろ材の寿命は、ニオイ・ニゴリの濃度、水量などの使用条件によって異なります。目づまりによってろ過水量が半減したり、ニオイが出はじめましたら、ろ材をお取り替えください。

浄水器施工例

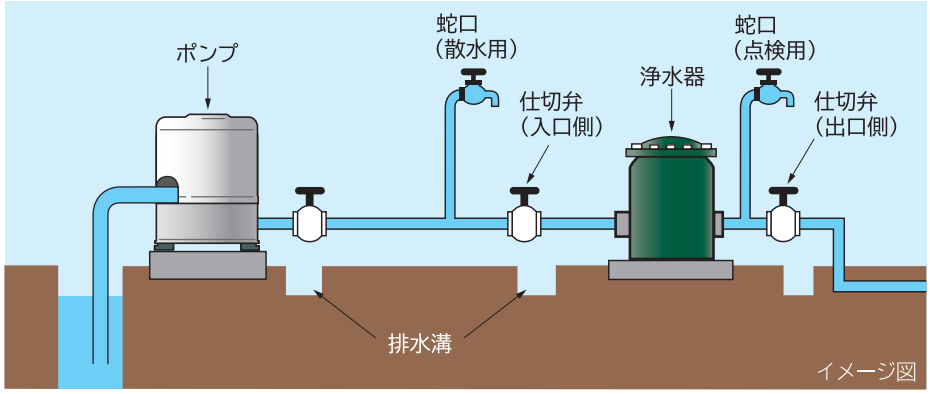

・配管セット・据付部品・工事・使用済みの商品の引き取り等の費用は含まれておりません。小売りの価格については取扱店にお問い合わせください。

井戸水の除菌に。

井戸用 除菌器

除菌器とは、除菌効果のある次亜塩素酸ナトリウムの薬液を注入するための機器です。
薬液なしでは除菌効果はありません。

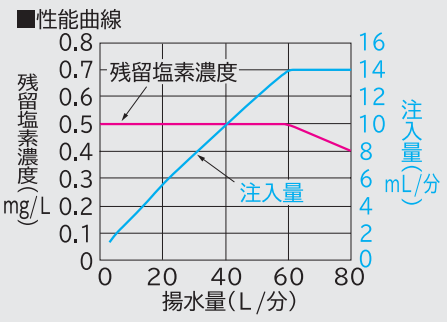

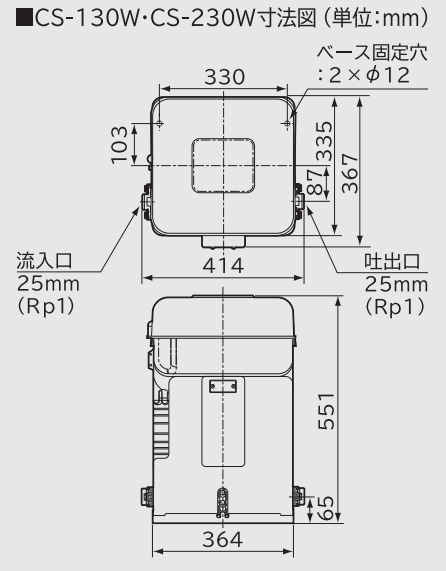

CS-130W
135,000円☆(税別)

50/60Hz共用	電源:単相100V
流量センサー付き	流量比例注入運転
フロートスイッチ	単独運転可能
電源ケーブル2m	2重絶縁プラグ
カルキ量測定器(100錠入)同梱	

CS-230W
144,000円☆(税別)

50/60Hz共用	電源:単相200V
流量センサー付き	流量比例注入運転
フロートスイッチ	単独運転可能
電源ケーブル2m	丸形端子
カルキ量測定器(100錠入)同梱	

本除菌器は、水道法に準拠した「衛生上必要な措置」のための機器です。
〈水道法 第十七条三〉
給水栓における水が、遊離残留塩素を0.1mg/L(供給する水が病原生物に著しく汚染されるおそれがある場合又は病原生物に汚染されたことを疑わせるような生物若しくは物質を多量に含むおそれがある場合の給水栓における水の遊離残留塩素は0.2mg/L) 以上保持するように塩素消毒をすること。

●ご注意
※井戸水の水質により除菌器では除去できない成分がありますので、水質検査を事前に実施し、確認してください。
※薬液も同時にご注文ください。
※営業用に地下水を使用する場合には、除菌器の取付けが法律で義務づけられている地域がありますのでご注意ください。
※鉄分を含む水には除菌器単独では使用できません。(除鉄槽と組み合わせてご使用ください。)
※養魚用水には使用できません。
※毎日、使用前に残留塩素(カルキ)の濃度をチェックしてください。

除菌器仕様

型　式	CS-130W	CS-230W
電　源	単相100V	単相200V
周波数	50/60Hz	
消費電力	22W	
薬液注入量	0~14mL/分	
薬液比例注入領域	3~60L/分	
最大除菌処理水量	80L/分	
薬液槽容量	30L	
使用薬液	次亜塩素酸ナトリウム(有効塩素5%、12%)	
配管口径	25mm(フランジ式)	
最大使用圧力	400kPa	
質　量	10kg	
付属品	ホースポンプ、計量カップ、カルキ量測定器(試験管1本、錠剤100錠、比色板1枚)延長注入チューブ、キャップ	

●薬液は斡旋品につき、販社・特約店にご相談ください。
注)地域により薬液の斡旋品が異なります。

除菌器施工例

■通常施工(配管して流量検知する場合)

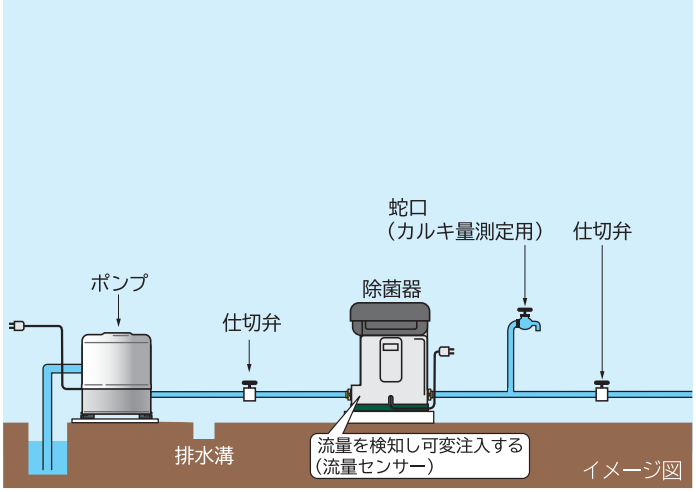

■除菌器スペースが確保できない場合(配管が困難な場合)

ポンプからの電気信号により除菌器を動作させる。
※ポンプからの電気信号を取るためのサービス部品テイソクウンテンハーネス部品番号CS-30S 021　1,500円★(税別)を購入してください。

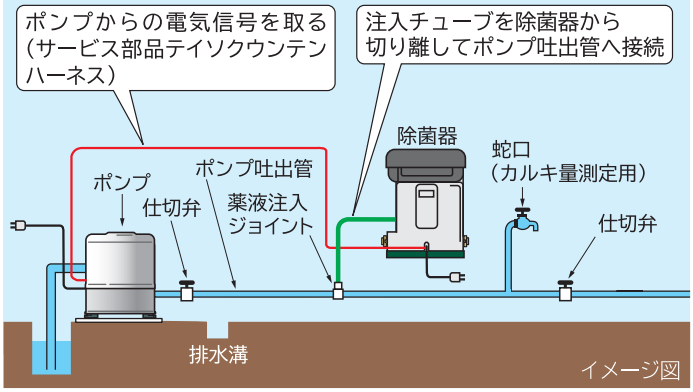

☆この価格は事業者様向けの積算見積価格であり、一般消費者様向けの販売価格を示したものではありません。積算見積価格は本体価格であり、配送・設置調整

★希望小売価格。○商品の色は印刷物ですので、実際の色とは異なる場合があります。

井戸水の鉄分除去に。
除鉄除菌システム用
除鉄槽

※除菌器と組み合せてご使用ください。

■ろ過抵抗曲線(初期値)

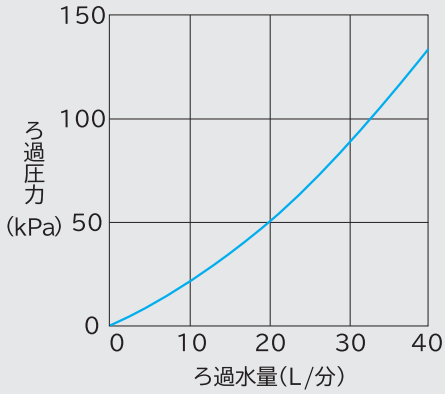

■FE-10W寸法図　(単位:mm)

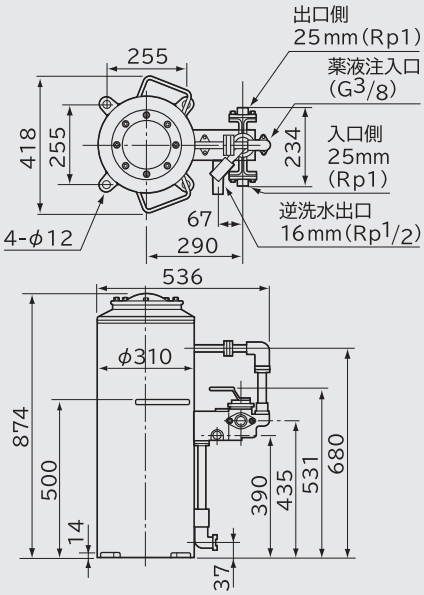

除鉄槽
FE-10W
142,000円☆(税別)
(ろ材は別梱包)

除鉄槽仕様(除菌器との組み合わせ仕様)

除去可能粒子径	5μm以上
最大処理水量	40L/分
鉄分除去性能※ (JIS K 8242に規定する塩化鉄(Ⅲ)六水和物で鉄分を調製した水を使用して、鉄分濃度0.3mg/L以下にする能力)	鉄分濃度5mg/Lを600L浄水可能 (ろ過水量40L/分の時)
入口管径	25mm(フランジ式)
出口管径	25mm(フランジ式)
逆洗水管径	16mm(ねじ込み式)
最大使用圧力	400kPa
質　量	70kg

※ろ過水量10L/分の時は、鉄分濃度10mg/Lを1,000L浄水可能
※ろ過水量20L/分の時は、鉄分濃度10mg/Lを700L浄水可能

〈除去効果のある成分〉
●鉄分(カナケ)〔10mg/Lまで〕
●濁り(水に浮遊の5μm以上のもの)

〈除去効果のない成分〉
●有機鉄分●色度●塩分●硬水
●マンガン など

●ご注意
※井戸水の水質により除鉄槽では除去できない成分がありますので、水質検査を事前に実施し、確認してください。
※除鉄槽単独では除鉄できません。除菌器と組み合せてご使用ください。井戸水のカナケ(水に溶け込んでいる鉄分)を除去するには薬液でカナケを結晶させて、除鉄槽でろ過します。
※これまでFE-10B、FE-10C、FE-10Eをご使用の方のお買替えは除鉄槽と除菌器の両方となります。
※除鉄槽の出口側に点検用の蛇口を設けて、毎日、カルキ量の測定と濁った水が出ていないか確認を行ってください。(濁った水を流すと、温水器などの機器の故障原因となる場合があります。)
※養魚用水には使用できません。
※逆洗バルブは手動式です。

除鉄除菌システム(除菌器+除鉄槽)施工例

■通常施工(配管して流量検知する場合)
鉄分が除菌器本体に堆積しないように除鉄槽の下流に配管する。

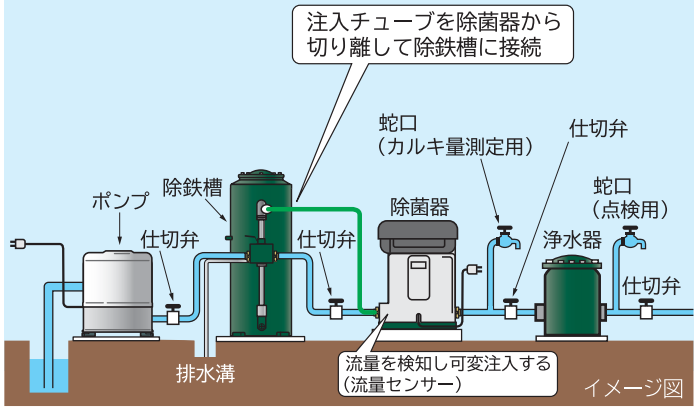

■除菌器スペースが確保できない場合(配管が困難な場合)
ポンプからの電気信号により除菌器を動作させる。
※ポンプからの電気信号を取るためのサービス部品テイソクウンテンハーネス部品番号CS-30S 021　1,500円★(税別)を購入してください。

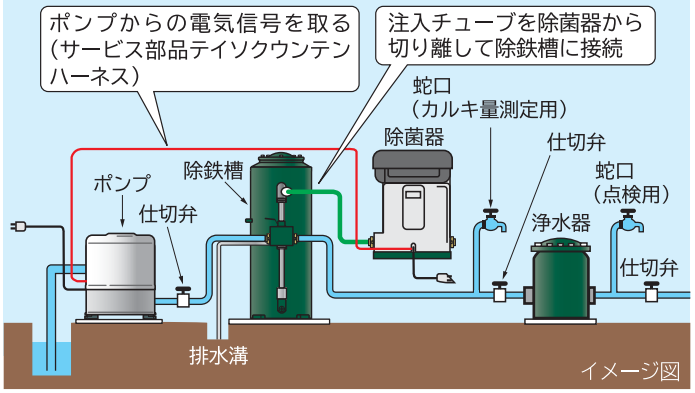

・配管セット・据付部品・工事・使用済みの商品の引き取り等の費用は含まれておりません。小売りの価格については取扱店にお問い合わせください。

セントラルヒーティング用に。

非自動 温水循環ポンプ

※写真はH-PB40Wです。

■H-PB40W揚水特性曲線

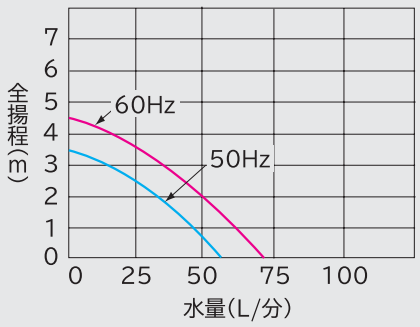

■H-PB80W揚水特性曲線

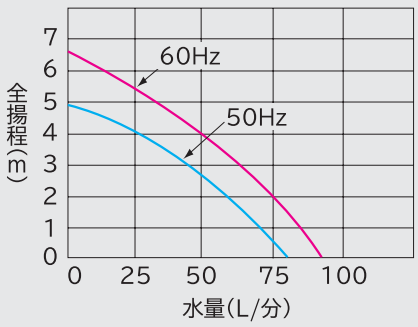

■H-PB40W寸法図　(単位:mm)

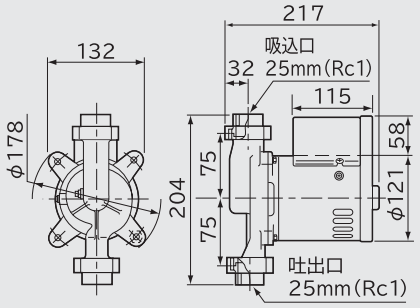

■H-PB80W寸法図　(単位:mm)

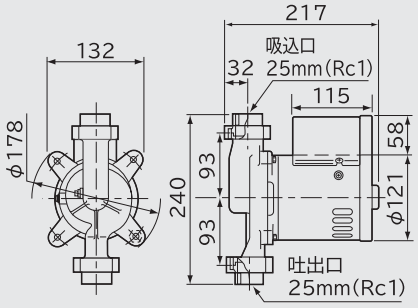

●ご注意
※ポンプにかかる圧力は常時100kPa以下としてください。

銅配管用に…砲金製ポンプヘッド

H-PB40W

59,000円☆(税別)

周波数	全揚程(m)	循環水量(L/分)
50Hz	2.5	25
60Hz	3	35

出力:40W　50/60Hz共用　電源:単相100V
90℃温水まで使用可　モーター内蔵温度プロテクタ
屋内用　電源コード2m　2重絶縁プラグ

H-PB80W

64,000円☆(税別)

周波数	全揚程(m)	循環水量(L/分)
50Hz	3	45
60Hz	4	50

出力:80W　50/60Hz共用　電源:単相100V
90℃温水まで使用可　モーター内蔵温度プロテクタ
屋内用　電源コード2m　2重絶縁プラグ

☆この価格は事業者様向けの積算見積価格であり、一般消費者様向けの販売価格を示したものではありません。積算見積価格は本体価格であり、配送・設置調整○商品の色は印刷物ですので、実際の色とは異なる場合があります。

写真はH-P150W5です。

■H-P150W 5・H-P150W 6
揚水特性曲線

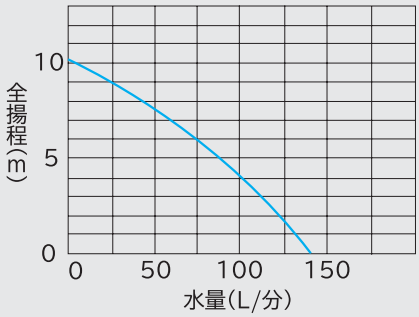

■H-P250W 5・H-P250W 6
揚水特性曲線

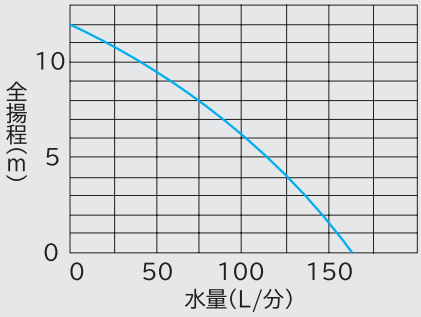

■H-P150W5・H-P150W6寸法図（単位:mm）

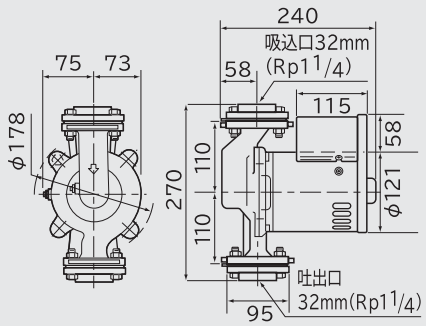

■H-P250W5・H-P250W6寸法図（単位:mm）

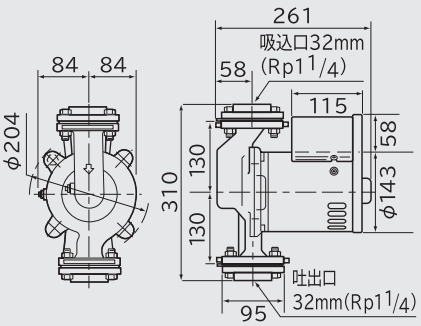

●ご注意
※ポンプにかかる圧力は常時100kPa以下としてください。
※温水循環ポンプH-P150WとH-P250Wには、50Hzと60Hz用とがあります。電源・周波数に合ったものをご使用ください。

H-P150W 5
72,000円☆(税別)

全揚程(m)	循環水量(L/分)
7	60

出力:150W	50Hz	電源:単相100V
90℃温水まで使用可	モーター内蔵温度プロテクタ	
屋内用	電源コード2m	2重絶縁プラグ

H-P150W 6
72,000円☆(税別)

全揚程(m)	循環水量(L/分)
7	60

出力:150W	60Hz	電源:単相100V
90℃温水まで使用可	モーター内蔵温度プロテクタ	
屋内用	電源コード2m	2重絶縁プラグ

H-P250W 5
93,000円☆(税別)

全揚程(m)	循環水量(L/分)
8	75

出力:250W	50Hz	電源:単相100V
90℃温水まで使用可	モーター内蔵温度プロテクタ	
屋内用	電源コード2m	2重絶縁プラグ

H-P250W 6
93,000円☆(税別)

全揚程(m)	循環水量(L/分)
8	75

出力:250W	60Hz	電源:単相100V
90℃温水まで使用可	モーター内蔵温度プロテクタ	
屋内用	電源コード2m	2重絶縁プラグ

・配管セット・据付部品・工事・使用済みの商品の引き取り等の費用は含まれておりません。小売りの価格については取扱店にお問い合わせください。

汚れた水の入れ替えなどに。

非自動 ハンディビルジポンプ

CB-P80W

38,000円☆(税別)

周波数	全揚程(m)	吸上高さ(m)	揚水量(L/分)
50Hz	2	2	40
60Hz			50

(吐出しホース25mm使用時)

出力:80W | 50/60Hz共用 | 電源:単相100V
自吸式(逆止弁内蔵) | モーター内蔵温度プロテクタ
屋内用 | 電源コード2m | 2重絶縁プラグ

■CB-P80W揚水特性曲線

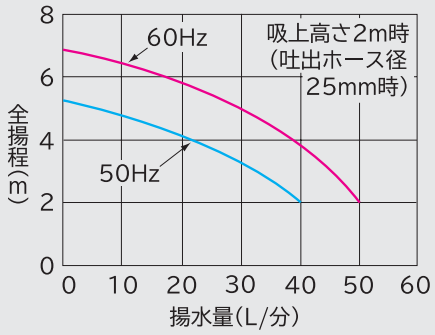

●付属品
吸込みホース(2.5m)…1本
ストレーナー(ごみよけ)…1個
ホース継ぎ手(15-19、25mm用)……各1個
ホースバンド(25mm用)……5個
ホースバンド(19mm用)……1個

■CB-P80W寸法図 (単位:mm)

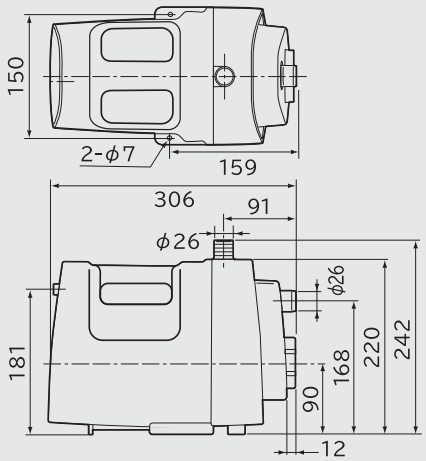

●ご注意
※40℃を超えるお湯には使用しないでください。

水槽の水の入れ替えなどに。

非自動 ハンディポンプ

写真はC-P30Wです。

C-P30W

25,000円☆(税別)

周波数	全揚程(m)	吸上高さ(m)	揚水量(L/分)
50Hz	1.5	1.5	20
60Hz			25

出力:30W | 50/60Hz共用 | 電源:単相100V
自吸式(逆止弁内蔵) | モーター内蔵温度プロテクタ
屋内用 | 電源コード2m | 2重絶縁プラグ

C-P60W

28,000円☆(税別)

周波数	全揚程(m)	吸上高さ(m)	揚水量(L/分)
50Hz	2	1.5	23
60Hz			28

出力:60W | 50/60Hz共用 | 電源:単相100V
自吸式(逆止弁内蔵) | モーター内蔵温度プロテクタ
屋内用 | 電源コード2m | 2重絶縁プラグ

■C-P30W揚水特性曲線
吸上高さ1.5m
(流量調整ツマミを「多」に合わせた時)

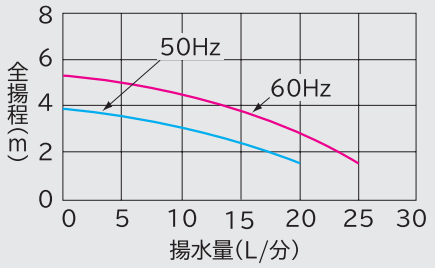

■C-P60W揚水特性曲線
吸上高さ1.5m
(流量調整ツマミを「多」に合わせた時)

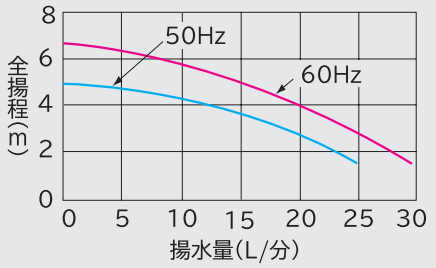

■C-P30W寸法図 (単位:mm)

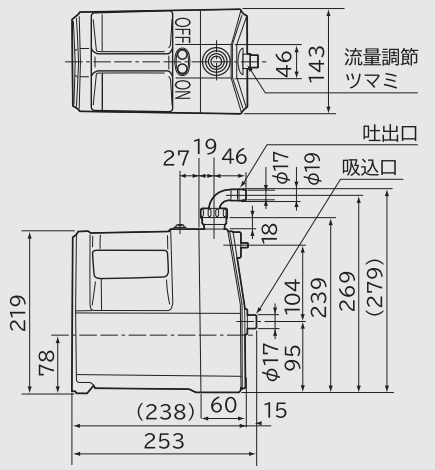

■C-P60W寸法図 (単位:mm)

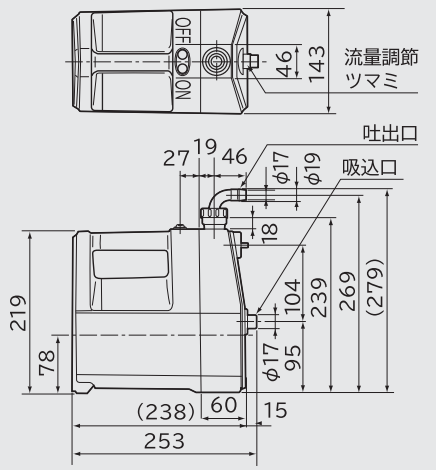

●付属品
吸込みホース(2.0m)…1本
ストレーナー(ごみよけ)…1個

●ご注意
※40℃を超えるお湯には使用しないでください。

☆この価格は事業者様向けの積算見積価格であり、一般消費者様向けの販売価格を示したものではありません。積算見積価格は本体価格であり、配送・設置調整

○商品の色は印刷物ですので、実際の色とは異なる場合があります。

池の水の循環・入れ替えに。

非自動 ビルジポンプ

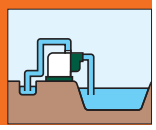

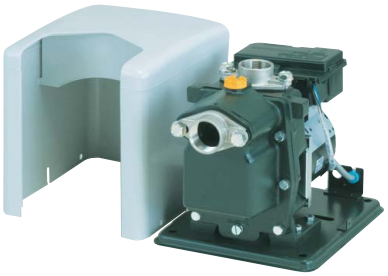

写真はB-P100W5です。

■B-P100W 5／6揚水特性曲線

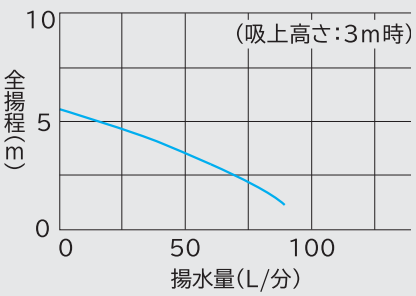

■B-P200W 5／6・B-K200W 5／6
揚水特性曲線

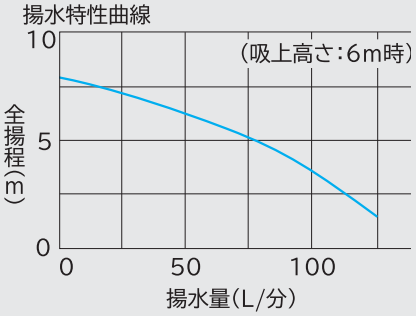

■B-P100W 5／6寸法図　(単位:mm)

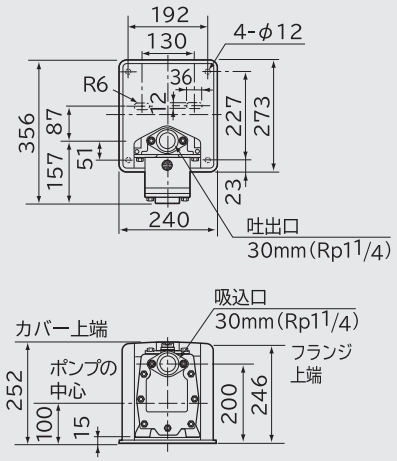

■B-P200W 5／6・
B-K200W 5／6寸法図　(単位:mm)

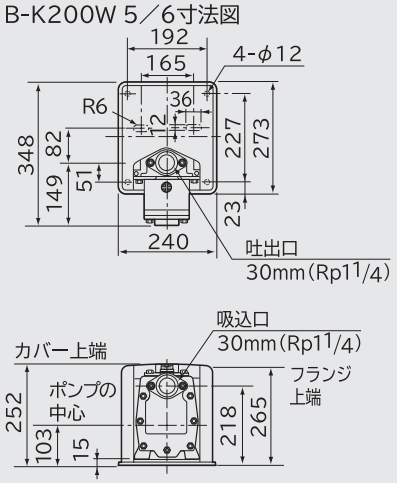

B-P100W 5
76,000円☆(税別)

全揚程(m)	吸上高さ(m)	揚水量(L/分)
3	3	60

出力:100W	50Hz	電源:単相100V
自吸式(逆止弁内蔵)	モーター焼損防止装置	
電源ケーブル2m	2重絶縁プラグ	

B-P200W 5
89,000円☆(税別)

全揚程(m)	吸上高さ(m)	揚水量(L/分)
4	6	95

出力:200W	50Hz	電源:単相100V
自吸式(逆止弁内蔵)	モーター焼損防止装置	
電源ケーブル2m	2重絶縁プラグ	

B-K200W 5
90,000円☆(税別)

全揚程(m)	吸上高さ(m)	揚水量(L/分)
4	6	95

出力:200W	50Hz	電源:三相200V
自吸式(逆止弁内蔵)	モーター焼損防止装置	

B-P100W 6
76,000円☆(税別)

全揚程(m)	吸上高さ(m)	揚水量(L/分)
3	3	60

出力:100W	60Hz	電源:単相100V
自吸式(逆止弁内蔵)	モーター焼損防止装置	
電源ケーブル2m	2重絶縁プラグ	

B-P200W 6
89,000円☆(税別)

全揚程(m)	吸上高さ(m)	揚水量(L/分)
4	6	95

出力:200W	60Hz	電源:単相100V
自吸式(逆止弁内蔵)	モーター焼損防止装置	
電源ケーブル2m	2重絶縁プラグ	

B-K200W 6
90,000円☆(税別)

全揚程(m)	吸上高さ(m)	揚水量(L/分)
4	6	95

出力:200W	60Hz	電源:三相200V
自吸式(逆止弁内蔵)	モーター焼損防止装置	

●ご注意
※ビルジポンプには、50Hz用と60Hz用とがあります。電源・周波数に合ったものをご使用ください。

・配管セット・据付部品・工事・使用済みの商品の引き取り等の費用は含まれておりません。小売りの価格については取扱店にお問い合わせください。

融雪・農事・池の水の給水に。

非自動 ヒューガルポンプ

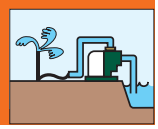

写真はF-P400W5です。

F-P400W 5
128,000円☆(税別)

全揚程(m)	吸上高さ(m)	揚水量(L/分)
8	7	150

出力:400W	50Hz	電源:単相100V
自吸式(逆止弁内蔵)	モーター焼損防止装置	
電源ケーブル2m	2重絶縁プラグ	

F-P400W 6
128,000円☆(税別)

全揚程(m)	吸上高さ(m)	揚水量(L/分)
8	7	150

出力:400W	60Hz	電源:単相100V
自吸式(逆止弁内蔵)	モーター焼損防止装置	
電源ケーブル2m	2重絶縁プラグ	

F-K750W 5
141,000円☆(税別)

全揚程(m)	吸上高さ(m)	揚水量(L/分)
15	7	140

出力:750W	50Hz	電源:三相200V
自吸式(逆止弁内蔵)	モーター焼損防止装置	

F-K750W 6
141,000円☆(税別)

全揚程(m)	吸上高さ(m)	揚水量(L/分)
15	7	140

出力:750W	60Hz	電源:三相200V
自吸式(逆止弁内蔵)	モーター焼損防止装置	

■F-P400W 5／6揚水特性曲線

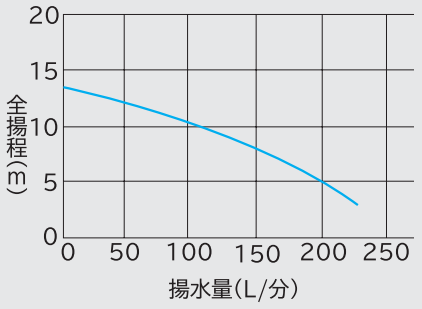

■F-K750W 5／6揚水特性曲線

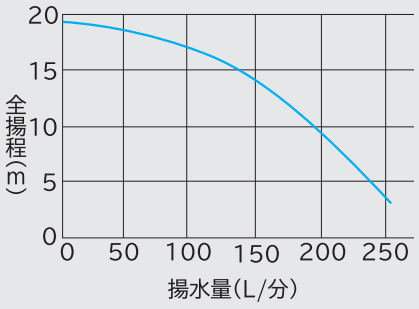

■F-P400W 5／6寸法図　(単位:mm)

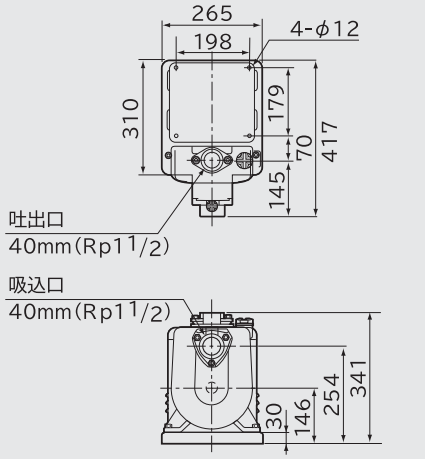

■F-K750W 5／6寸法図　(単位:mm)

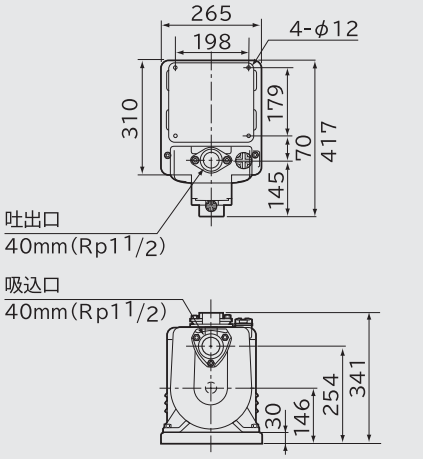

●ご注意
※ヒューガルポンプには、50Hz用と60Hz用とがあります。電源・周波数に合ったものをご使用ください。

井戸ポンプ用カバー

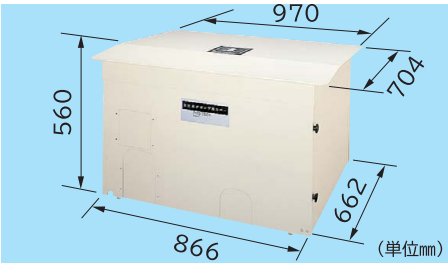

PHS-750W
45,000円☆(税別)

自動式ポンプに。
●WT-P400W、WT-K750W、CT-P400W、CT-P600W、CT-K750W用
●質量23kg

カルキ量測定器

WJ-W
7,000円☆(税別)

●ご注意
※測定可能範囲(10mg/L以下)
※次亜塩素酸ナトリウム原液には反応しません。

☆この価格は事業者様向けの積算見積価格であり、一般消費者様向けの販売価格を示したものではありません。積算見積価格は本体価格であり、配送・設置調整

○商品の色は印刷物ですので、実際の色とは異なる場合があります。

ポンプの砂かじりによるモーターの焼損やポンプの摩耗を防止します。

砂こし器

写真はGF-30Wです。

写真はGF-C30Wです。

GF-25W
25,000円☆(税別)

GF-C25W
17,000円☆(税別)

GF-30W
26,000円☆(税別)

GF-C30W
18,000円☆(税別)

■GF-25W・GF-C25W・GF-30W・GF-C30W流水抵抗曲線

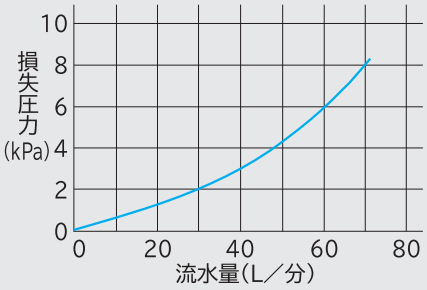

■GF-25W・GF-C25W・GF-30W・GF-C30W寸法図(単位mm)

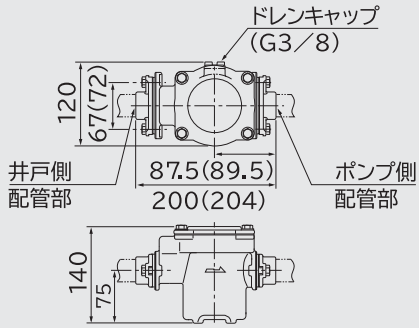

( )内の数字はGF-30W/C30Wの寸法です。

20mmの配管口径に使用時は、あらかじめ異径のブッシング(市販品)を別途準備してください。
メッシュ:100　捕集量:約0.3L

型式		GF-25W	GF-C25W	GF-30W	GF-C30W
材質	ボディー	砲金	鋳鉄	砲金	鋳鉄
	フランジ	ステンレス鋳物			
フィルター網目		100メッシュ			
配管口径(mm)		25		30	
質量(kg)		3.2		3.3	
適用ポンプ		300W以下の浅井戸用および浅深両用ポンプ(浅井戸配管時)		250W浅深両用ポンプの深井戸配管時および400W以上の浅井戸用、浅深両用、深井戸用ポンプ	

※ポンプの吸込側に取り付けてください。(吐出側に取り付けた場合、砂こし器が破損する恐れがあります。)

いままで使えなかった井戸水や硬度の高い水道水にも対応！

井戸水対応日立エコキュート[ナイアガラ出湯(しゅっとう)]

1. [水道直圧給湯]フルオート 標準タンク(井戸水対応)は、シャワー(浴室)や蛇口(台所)、おふろの湯はりのすべての給湯に[水道直圧給湯]を適用
2. タンクの湯を給湯に使わず熱源としてのみ使用
3. タンクの水の入れ替え量を大幅に低減し、配管詰まりの原因となるカルシウムなどの流入を大幅に削減
4. 配管詰まりがしにくいため井戸水や硬度の高い水道水などの水質に対応可能

※総硬度100mg／L以上のものを、硬度の高い水道水としています。

※写真はBHP-FW46PD1です。
貯湯ユニットは脚カバー(別売)装着品です。

●井戸水使用の場合の給水システム例

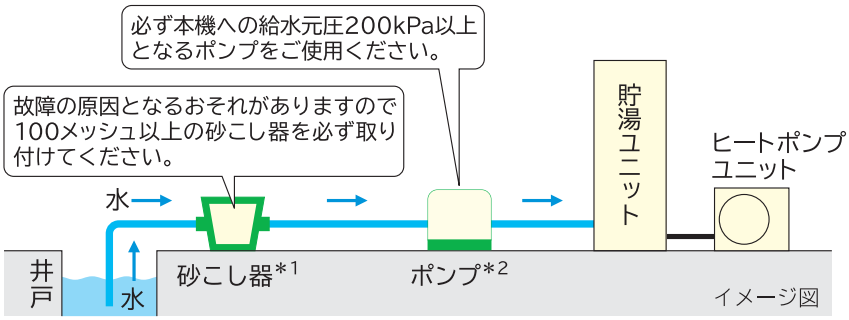

＊1 ポンプの砂かじりによるモーターの焼損やポンプの摩耗を防止します。また、貯湯ユニットのストレーナの目詰まりによる流量低下を軽減します。なお、冬期には砂こし器や配管内の水が凍結することがありますので防寒対策を施してください。
＊2 流量・圧力が変化することがありますのでインバーターポンプのご使用をおすすめします。

水は飲料水の水質基準に適合し、遊離炭酸:60mg／L以下、硬度:200mg／L以下の水をご使用ください。

●エコキュートの名称は電力会社・給湯機メーカーが自然冷媒ヒートポンプ式電気給湯機を総称する愛称として取り扱っております。
●掲載の機種は、2015年9月時点のものです。 最新機種など詳しくは、日立エコキュート総合カタログをご覧ください。

・配管セット・据付部品・工事・使用済みの商品の引き取り等の費用は含まれておりません。小売りの価格については取扱店にお問い合わせください。

ポンプQ&A

ポンプ

区分	ご質問内容	回答
インバーターポンプ	インバーターポンプはどれですか？	インバーターポンプは、11ページの「日立ポンプ仕様一覧表」に記載している「インバーターポンプ」の項目をご覧ください。
	インバーターポンプと従来のポンプとの違いは？	インバーターポンプは、一定水圧を保持するために水栓の水量変化に応じてモーターの回転数を変化させます。ただし、一定圧力を保持する水量は該当機種の揚水特性曲線をご覧ください。
	従来のポンプは凍結防止機能で専用凍結防止ヒーターが付いていましたが、現在も同じ方式ですか？	気温が約3℃でモーターが自動運転して凍結しない様になっています。（コンパクトポンプには専用凍結防止ヒーターも付いています。）凍結防止の効果は周囲温度が約−5℃ぐらいまでが目安です。
	モーターのベアリング交換はできますか？	モーターに強力な磁石を採用しています。分解組み立ては危険ですのでしないでください。
	インバーターポンプに従来のジェットは使用できますか？	使用できますが、ポンプ交換の際は性能確保のため、ジェットの交換もおすすめします。
	インバーターポンプに他社品の除菌器を結線接続できますか？	ポンプコントローラー故障の原因になりますので、他社品は結線接続できません。
	発電機で運転することができますか？	電力が安定せずに、正常なポンプの運転ができません。
各種共通	フラッシュバルブや直圧式トイレ（タンクレストイレ）には使用できますか？	使用できません。フラッシュバルブや直圧式トイレ（タンクレストイレ）を使用すると、いったん水がとぎれる場合がありますので、使用しないでください。
	揚水できる水の温度は何℃ですか？	0～40℃です。ただし、給湯加圧ポンプと温水循環ポンプは90℃までです。
	水以外の溶液を揚水できますか？	地下水および水道水などの清水以外には使用できません。川水、池水などにはビルジポンプやハンディビルジポンプ、ヒューガルポンプを使用してください。
	自動式と非自動式は、何が違うのですか？	自動式は水栓の開閉でポンプをON/OFFします。非自動式は電源投入中に運転するポンプです。
	井戸から池に水を出し続けたいのですが、どのポンプが良いのですか？	非自動ポンプ、または自動ブラダ式ポンプをおすすめします。
	押し込みで使用できますか？	2m以内で使用できます。（浅井戸・加圧給水用自動ブラダ式ポンプは5m以内）ただし、タンク式ポンプは、付属の押しバネを付けてください。
	ドラム缶からポンプで揚水したいのですが、ドラム缶内の水が無くなった場合、ポンプを停止する方法はありますか？	市販品の液面スイッチと組み合せて使用してください。
	メカニカルシールは定期的に交換するのですか？	定期的な交換をおすすめします。特に運転時間の長い非自動ポンプは定期的なメンテナンス（有料）が必要です。なお、メカニカルシールの寿命時間は清水で約3,000時間です。
	ブレーカーの容量はいくつのものを付けたらよいですか？	15A以上のブレーカーを使用してください。（ポンプ専用としてください。）
	指定サイズより太い配管を使用しても問題ありませんか？	指定サイズより細い配管を使用すると抵抗が増えますが、太い配管を使用する分には問題ありません。ただし、据付け時の自吸時間が長くなります。
浅深両用ポンプ 深井戸用ポンプ	カタログ記載のポンプとジェットの組み合せ以外で使用できますか？	性能が保証できませんので使用しないでください。
	他社品のポンプを日立製に交換しましたがジェットも交換したほうが良いですか？	他社品との組み合せは性能が保証できませんのでジェットも交換をお願いします。
パワースターン角形受水槽	いっ水口（管）は何のためのものですか？	ボールタップが故障した場合、いっ水口（管）から水が出ますので排水できるように配管してください。
温水循環ポンプ 給湯加圧ポンプ	取り付けはどのようにしても良いのですか？	以下の4点に注意し据付けてください。 1.水の流れる方向確認。 2.メカニカルシール部と水抜きネジからの漏水が電気部へ掛からないように据付け。 3.戻り管に据付け。 4.ポンプに高圧がかからないよう据付け。（100kPa以下）
深井戸用 水中ポンプ	吸上高さが4mより浅い場合でも使用できますか？	2次側圧力が600kPa以下になる減圧弁を吸込み管（水中部と地上部の間）に取付けて使用できます。
	横据付けできますか？	できません。縦据付け仕様です。

関連機器

区分	ご質問内容	回答
砂こし器	砂こし器をつけた場合、メンテナンスは必要ですか？	定期的に水量チェックをし、水量の減少があればフィルターの清掃が必要になります。
	フィルター網目100メッシュとは、どのくらいの砂を除去できるのですか？	約0.15mm以上の砂などの異物を除去できます。
ハンディポンプ ハンディビルジポンプ	呼び水を入れなくても水を吸上げますか？	呼び水を入れないと水を吸上げません。
角形受水槽	受水槽とポンプを据付けましたが、受水槽内の水がなくなった場合、ポンプを停止させる方法はありますか？	呼び水を入れないで運転すると、機器の故障原因になります。角形受水槽に付いている断水リレーを使用し停止させます。

インバーターポンプのお知らせ表示について（販売店・工事店様へ）

操作パネルに数字表示素子〈7セグLED〉が付いています。不具合が生じるとお知らせ表示をし、ポンプが停止します。
表示内容によって、すみやかに処置してください。

お知らせ表示（販売店、工事店へ連絡し、お客様は処置しないでください。）

表示	お知らせ内容		確認するところ
CC	空運転	井戸の水位低下やポンプの呼び水が落ちた場合に表示し、ポンプが停止します。	●井戸の水位や逆止弁からの水落ちを確認してください。
CE	受水槽断水	上水道の断水などにより、受水槽内が空になった場合に表示し、ポンプが停止します。	●断水の原因を確認してください。ポンプコントローラー内の青色コネクタは差し込まれていますか。
	欠相 （電源：三相ポンプのみ）	電源の1線が断線した場合に表示し、ポンプが停止します。	●電源コネクタの差し込みや電源線断線などを確認してください。 ●ポンプコントローラー内の青色コネクタは差し込まれていますか。
C3	ポンプヘッド過昇温	空運転や漏水などでポンプヘッドが異常に高温となった場合に表示し、ポンプが停止します。（約45℃まで温度が下がると自動復帰します）	●井戸の水位低下や逆止弁からの水落ちがないか確認してください。 ●ポンプや配管からの漏水がないか確認してください。 ●羽根車やケーシングカバーの摩耗がないか確認してください。 ●毛布や断熱材でポンプを覆うなどの過剰な防寒をしていませんか。
FC	不足電圧	異常に低い電源電圧が印加された場合に表示し、ポンプが停止します。	●電源コードを延長していませんか。 ●同じコンセントにほかの機器を接続していませんか。
FE	過電流またはモーターロック	砂かじりなどによって羽根車がロックし、異常な電流が流れたときやモーター信号線の断線などの場合に表示し、ポンプが停止します。	●ケーシング内の異物除去や、羽根車などの固着がないか確認してください。
		圧力タンク内の空気が減少した場合に表示し、ポンプが停止します。（WT形、CT形のみ）	●圧力タンク内の水を抜いてください。
F0	コントローラー過昇温	コントローラー内の半導体素子温度が異常に高温となった場合に表示しポンプが停止します。（400W以上のポンプのみ）	●毛布や断熱材でポンプを覆うなどの過剰な防寒をしていないか確認してください。 ●モーターとコントローラーの間に取扱説明書などのはさみ込みがないか確認してください。
F1	圧力センサー断線	圧力センサーからの信号が入らない場合に表示し、ポンプが停止します。	●ポンプコントローラー内の圧力センサーのコネクタは差し込まれていますか。
F4	サーミスター断線	サーミスターからの信号が入らない場合に表示し、ポンプが停止します。	●ポンプコントローラー内のサーミスターのコネクタは差し込まれていますか。
F5	欠相	電源の1線が断線した場合に表示し、ポンプが停止します。	●電源コネクタの差し込みや電源線断線などを確認してください。 ●ポンプコントローラー内の青色コネクタは差し込まれていますか。
P4	高圧力	ポンプ内圧が400kPa以上の場合に表示します。（300W以下のポンプのみ）	●水道管直結または押込高さが2m以上になっていないか確認してください。
P5	高圧力	ポンプ内圧が500kPa以上の場合に表示します。（400W以上のポンプのみ）	●水道管直結または押込高さが2m以上になっていないか確認してください。
PH	凍結防止運転	周囲の温度が約3℃になると自動的にポンプを運転させ、ポンプヘッドの凍結を防止します。凍結防止運転中に水を使用すると、通常運転にもどります。	

登録番号：EC99J2009
登 録 日：1996年7月22日
日立アプライアンス株式会社　家電・環境機器事業部
多賀家電本部は、環境マネジメントに関する国際規格ISO（国際標準化機構）14001の審査を受け、登録されています。

登録証番号：ＪＱＡ-0445
取得年月日：1994年3月29日
当該製品：洗濯機、衣類乾燥機、クリーナー、電子レンジ、ジャー炊飯器、クッキングヒーター、空気洗浄機、換気扇、井戸ポンプ
日立アプライアンス株式会社 家電・環境機器事業部 多賀家電本部は、品質マネジメントシステムに関する国際規格を認証取得しています。

安全に関するご注意

●ご使用の前に取扱説明書をよくお読みの上、正しくお使いください。
取扱説明書はホームページからもご覧いただけます。http://kadenfan.hitachi.co.jp/manual/

●定格15A以上の専用の電源コンセントに直接接続してお使いください。火災の原因となります。
●配線工事は、電気設備技術基準や内線規程に従って安全に行ってください。
●アースを取り付け、専用の漏電遮断器を設置してください。故障や漏電のときに感電する恐れがあります。アースの取り付けは販売店にご相談ください。
●用途にあった商品をお選びください。不適切な用途で使われますと、事故の原因になることがあります。
●床面が防水処理・排水処理されているか確認してください。水漏れが起きた場合、大きな被害につながる恐れがあります。
●ポンプを水道管に直接配管しないでください。法律で禁止されています。
●冬期には、凍結によるポンプや配管の破損を防ぐために、各地の寒さに応じた凍結防止策を行ってください。

長年ご使用のポンプの点検を！

●ポンプの補修用性能部品の保有期間は、製造打ち切り後8年です。
（BL認定を受けたポンプの補修用性能部品の保有期間は、製造打ち切り後10年です。）

愛情点検

ご使用の際、このような症状はありませんか？

●運転するとブレーカーや漏電遮断器が動作する。●ポンプは運転するが、水栓を開いても水が出ない。●水を使用していないのに、ポンプが運転する。●コード類に“ひび割れ”や“傷”がある。●運転中に異常な音や振動がする。●水漏れがする。（ポンプヘッド部、圧力タンク、継ぎ手など）●焦げ臭い“におい”がする。●触るとビリビリと電気を感じる。●その他の異常がある。

ご使用中止

このような症状のときは、故障や事故防止のため、電源プラグをコンセントから抜くか、またはブレーカーを切ってから販売店に点検・修理をご相談ください。

保証書に関するお願い

●ご購入の際は、ご購入年月日、販売店名などの所定事項が記入された「保証書」をお受け取りになり、大切に保存してください。
●「製造番号」は、安全確保上重要なものです。ご購入の際は、商品本体に「製造番号」が表示されているかお確かめください。

ポンプQ&A等をホームページ（http://kadenfan.hitachi.co.jp/pump/）に掲載していますので、ご覧ください。

●このカタログに記載の商品は日本国内用です。●機種によっては品切れの場合があります。●商品のデザイン、定格、仕様、補修用性能部品等は改良等のため、予告なく一部変更することがあります。●実際の商品には、ご使用上の注意を表示しているものがあります。●印刷物ですので、実際の商品の色調とは多少異なる場合があります。

カタログの内容についてのお問い合わせは、お近くの販売店にご相談ください。
もし販売店でおわかりにならないときは、下記のご相談窓口におたずねください。

■日立家電品のお買物・お取り扱いについてのご相談を承る窓口

家電ビジネス情報センター TEL：0120-3121-19
FAX：0120-3121-34

受付時間9:00～17:30（月～土）／携帯電話、PHSからもご利用できます
（日曜・祝日と年末年始・夏期休暇など弊社の休日は休ませていただきます）

・本窓口等で取得致しましたお客様の個人情報は、お客様のご相談およびサポート等への対応を目的として利用し、適切に管理します。
・ご相談、ご依頼いただいた内容によっては弊社のグループ会社や協力会社にお客様の個人情報を提供し対応させていただくことがあります。
※弊社の「個人情報保護に関して」は、下記をご参照ください。
http://www.hitachi-ap.co.jp/privacy/index.html

信用と行きとどいたサービスの当店へどうぞ。

このカタログの記載内容は2015年9月現在のものです。HA-9019（H）

●この印刷物は環境に配慮して植物油インキを使用しています。

日立アプライアンス株式会社
〒105-8410 東京都港区西新橋2-15-12