寸法

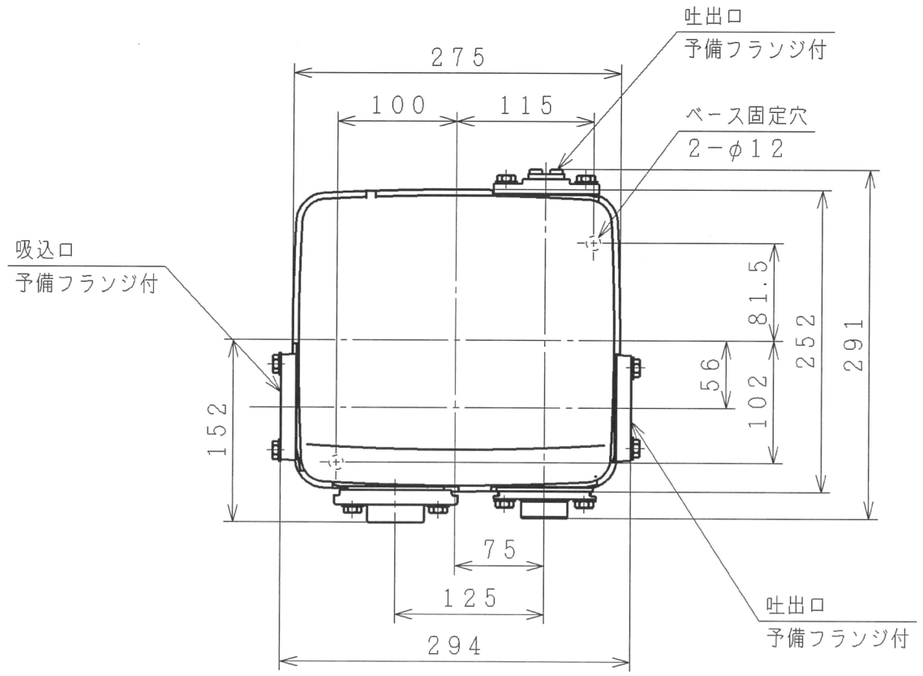

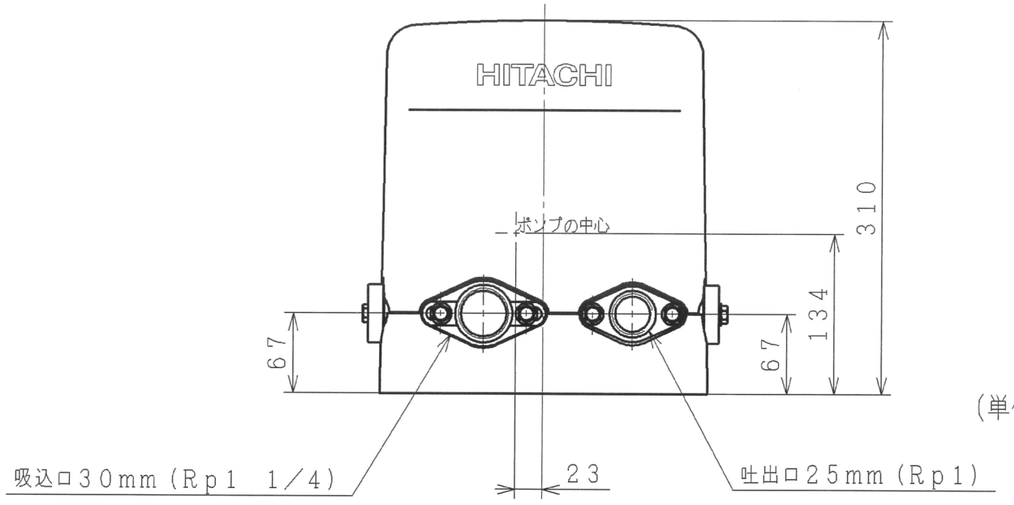

（単位：mm）

仕様

型式		WM-K750X		
電源		3相200V		
定格周波数		50−60Hz		
モータ		DCブラシレスモータ（10極）		
定格出力		750W		
消費電力		820W		
制御方式		PAMインバータ制御		
圧力設定		低	標準	高
起動圧力		220kPa	270kPa	330kPa
制御圧力		240kPa	290kPa	350kPa
停止流量		4L／分		
吸上高さ		8m		2m
押込高さ		5m		
押上高さ		21m	26m	32m
銘板表示揚水量（全揚程12m時）		51L／分（吸上高さ8m時） 70L／分（吸上高さ2m時）		
配管口径	吸込管	30mm（$1^1/_4$B）		
	吐出管	25mm（1B）		
質量		11kg		

揚水性能

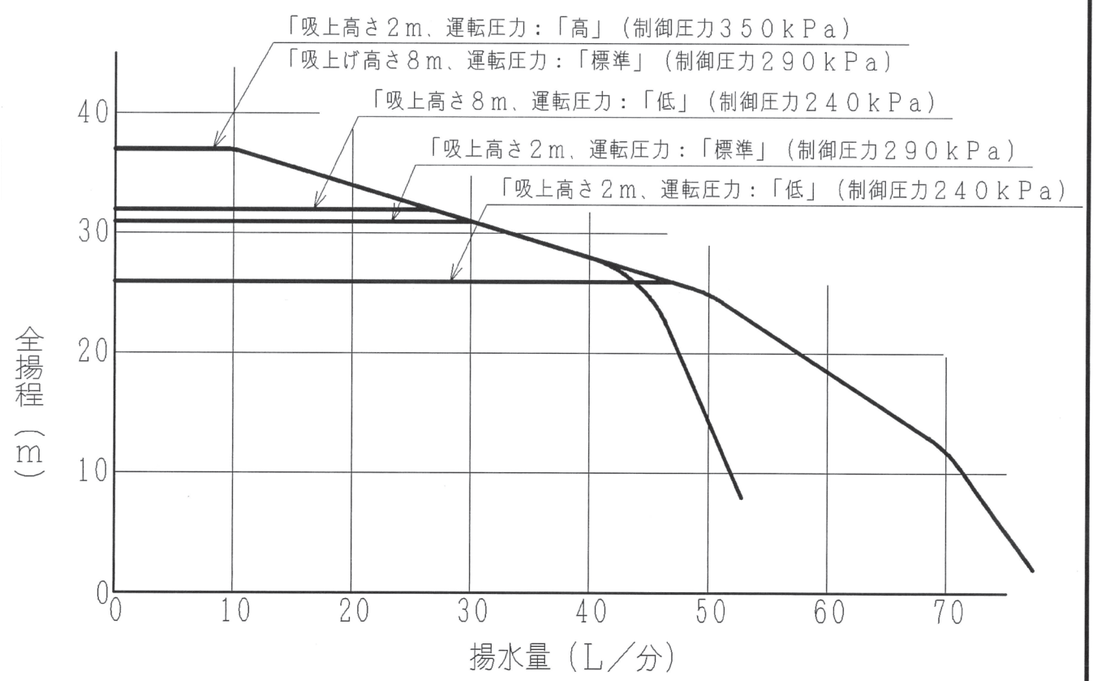

浅井戸・加圧給水用　日立インバータポンプ　WM−K750X　寸法図

製図	笹山	2015-09-25		尺度 NTS	名称 WM−K750X 寸法図	最終来歴
		− −				
審査	大和田	2015-09-25	日立アプライアンス株式会社		多賀図番 3 Z6N P7838	枝番
		− −				入庫 2015-09-25
承認	大和田	2015-09-25				

VER. 06-00