■引違い窓ーテラスタイプ(プラマードU)

※大壁窓台73mm以上

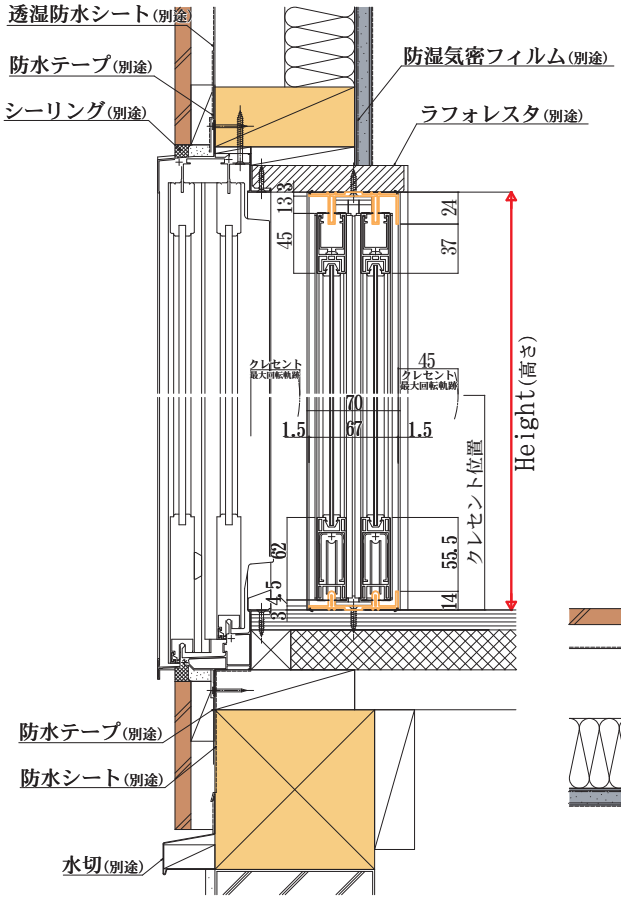

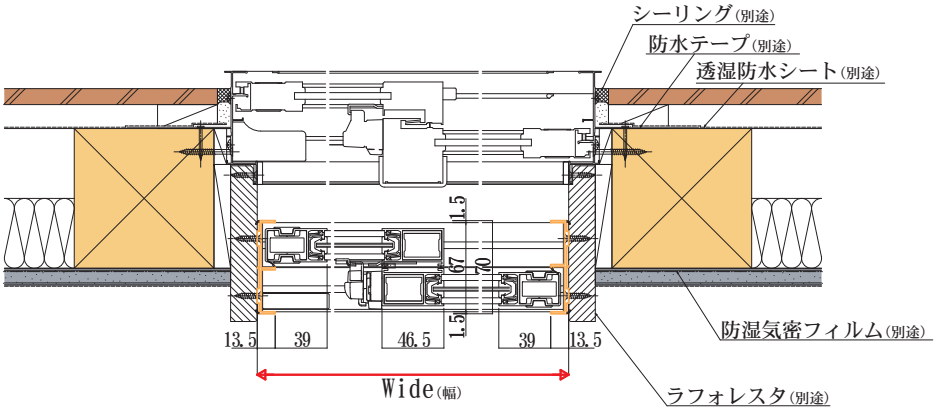

※大壁窓台45mm以上～73mm未満(ふかし枠25使用)

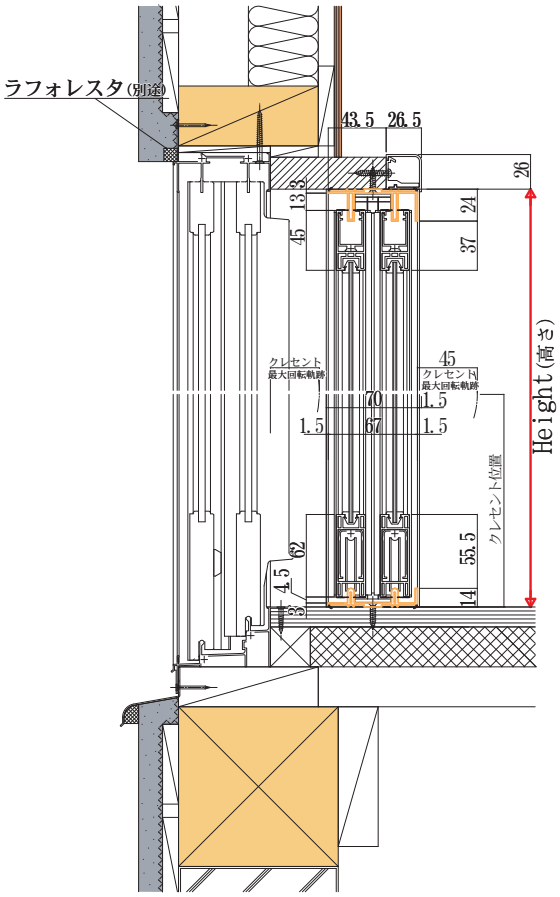
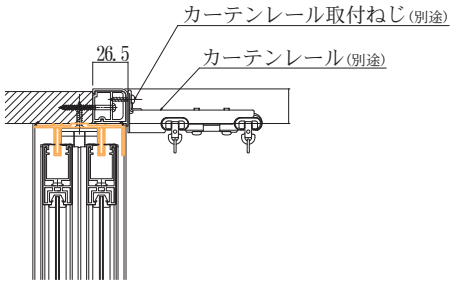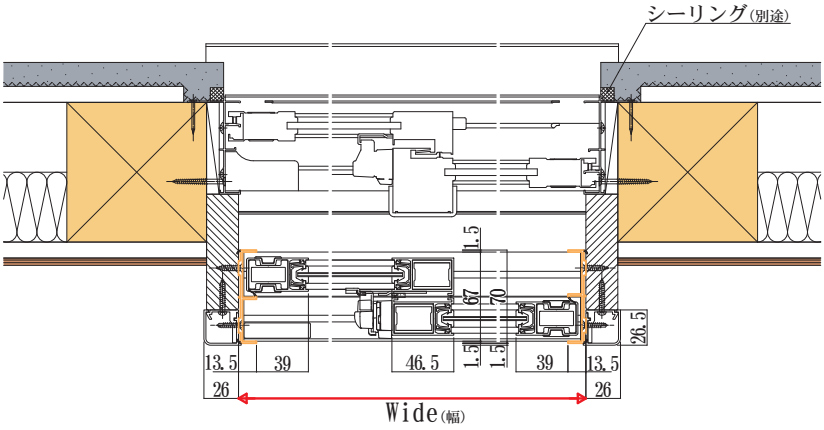
※カーテンレール取付時